Roland

APC-33 All Purpose Clamp

Fig. 1

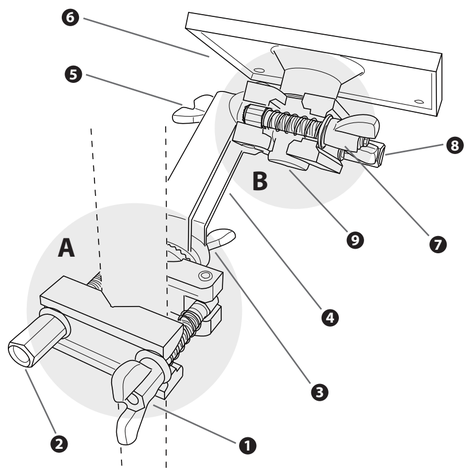

Fig. 2

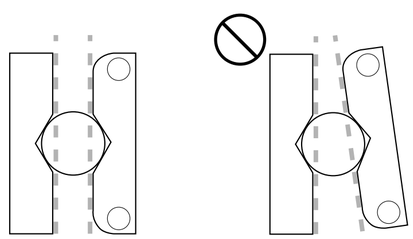

Fig. 3

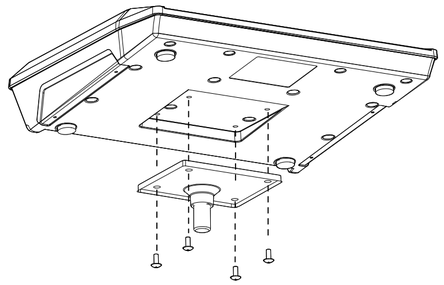

合格证

本产品经检验合格，准予出厂

检验员／检验日期

Roland

* 5 1 0 0 0 9 5 9 7 2 - 0 1 *

© 2026 Roland Corporation

English

Owner's Manual

Before using this unit, carefully read "USING THE UNIT SAFELY" and "IMPORTANT NOTES" (see the reverse side of this sheet). After reading, keep the document(s) where it will be available for immediate reference.

Setting up

Here's how to use this product to mount devices such as the SPD-SX or SPD-30 onto your drum stand.

The numbers shown below (❶–❾) correspond to those in Fig. 1.

1. **Loosen the knob ❶ and hex nut ❷ of clamp A to insert the pipe of the stand, and retighten the clamp to hold it in place.**
   - This clamp can be used with pipes that are within 10.5–28.6 mm (7/16–1-1/8 inches) in diameter.
   - Tighten the knob and the hex nut according to the pipe diameter, so that the two jaws of the clamp are parallel (see Fig. 2).
2. **Loosen the angle adjustment knob ❸ of clamp A to adjust the angle of the arm ❹, and then retighten.**
3. **Loosen the angle adjustment knob ❺ of clamp B to adjust the angle of the plate ❻, and then retighten.**
   - Loosen the two angle adjustment knobs separately—do not loosen them at the same time.
4. **Loosen knob ❼ and hex nut ❽ of clamp B, and remove plate ❻.**
5. **Remove the four screws on the bottom of the device onto which the clamp is to be attached, mount plate ❻ onto the device and then reattach the screws (see Fig. 3).**
6. **Attach clamp B onto the pipe ❾ of the plate that you mounted onto the device.**
   - Insert the pipe of the plate fully into the clamp.
   - Hold the device while attaching the clamp, so that the device does not fall off.
7. **Lastly, check all of the knobs and hex nuts to make sure that they are not loose, and make sure that the stand is stable.**

Main specifications

Usable pipe size	10.5–28.6 mm 7/16–1-1/8 inches
Weight	713 g 1 lb 10 oz
Accessory	Owner's Manual (this document)

* This document explains the specifications of the product at the time that the document was issued. For the latest information, refer to the Roland website.

日本語

取扱説明書

本機を正しくお使いいただくために、ご使用前に「安全上のご注意」と「使用上のご注意」（本紙裏面）をよくお読みください。お読みになったあとは、すぐに見られるところに保管しておいてください。

セッティング

本製品を使って SPD-SX や SPD-30 などの機器をドラム・スタンドに取り付ける方法を説明します。

各部の番号（❶～❾）は Fig. 1 に対応しています。

1. **クランプ A のノブ❶と六角ナット❷を緩めてスタンドのパイプを挟み、再び締めてクランプをスタンドに固定します。**
   - クランプの取り付け可能なパイプ径は、10.5 ～ 28.6mm です。
   - クランプの開閉部が平行になるよう、取り付けるパイプ径に合わせてノブと六角ナットの締め具合を調節してください（Fig. 2 参照）。
2. **クランプ A の角度調節ノブ❸を緩めてアーム❹の角度を調節し、再び締めます。**
3. **クランプ B の角度調節ノブ❺を緩めてプレート❻の角度を調節し、再び締めます。**
   - 2 つの角度調節ノブは同時に緩めず、1 つずつ調節してください。
4. **クランプ B のノブ❼と六角ナット❽を緩め、プレート❻を取りはずします。**
5. **取り付ける機器の底面にある 4 つのネジをはずしてプレート❻を取り付け、ネジを再び締めます（Fig. 3 参照）。**
6. **機器に取り付けたプレートのパイプ❾を、クランプ B に取り付けます。**
   - プレートのパイプは根元までしっかりクランプに差し込んでください。
   - 機器が落下しないよう手で支えながら取り付けてください。
7. **最後に、すべてのノブ、六角ナットに緩みがなく、スタンドが安定していることを確認します。**

主な仕様

取り付け可能パイプ径	10.5 ～ 28.6mm
質量	713g
付属品	取扱説明書（本紙）

※ 本書は、発行時点での製品仕様を説明しています。最新情報についてはローランド・ホームページをご覧ください。

Deutsch

Bedienungsanleitung

Lesen Sie zuerst die Hinweise in den Abschnitten „SICHERHEITSHINWEISE" und „WICHTIGE HINWEISE" (siehe Rückseite dieses Informationsblatts). Lesen Sie diese Anleitung ganz durch, um sich mit allen Funktionen des Geräts vertraut zu machen. Bewahren Sie die Anleitung zu Referenzzwecken auf.

Installation

Gehen Sie wie folgt vor, um mithilfe dieses Produkts Geräte wie SPD-SX oder SPD-30 an einem Drum-Ständer zu befestigen.

Die unten angegebenen Nummern (❶–❾) entsprechen denen, die in der Abbildung „Fig 1" zu sehen sind.

1. **Lösen Sie die Flügelschraube ❶ und die Sechskantmutter ❷ der Klammer A, führen Sie das Rohr des Ständers in die Aussparung und befestigen Sie die Klammer wieder, so dass diese fest sitzt.**
   - Diese Klammer kann an Rohren befestigt werden, die einen Durchmesser von 10,5–28,6 mm besitzen.
   - Ziehen Sie die Flügelschraube und Sechskantmutter so fest, dass die beiden Seiten der Befestigungsklammern parallel stehen (siehe Fig. 2).
2. **Lösen Sie an der Klammer A die Flügelschraube für die Einstellung des Winkels ❸, um den Winkel des Arms ❹ einzustellen und befestigen Sie dann diese Flügelschraube wieder.**
3. **Lösen Sie an der Klammer B die Flügelschraube für die Einstellung des Winkels ❺, um den Winkel der Halteplatte ❻ einzustellen und befestigen Sie dann diese Flügelschraube wieder.**
   - Lösen Sie die beiden Flügelschrauben für die Einstellung des Winkels immer getrennt voneinander, nie gleichzeitig.
4. **Lösen Sie die Flügelschraube ❼ und die Sechskantmutter ❽ der Klammer B und nehmen Sie die Halteplatte ❻ heraus.**
5. **Entfernen Sie die vier Schrauben an der Unterseite des Geräts, an das die Halteplatte befestigt werden soll, legen Sie die Halteplatte ❻ auf die Unterseite des Geräts und drehen Sie die vier Schrauben wieder ein (siehe Fig. 3).**
6. **Führen Sie das Rohr ❾ der Halteplatte mit dem darauf installierten Gerät in die Aussparung der Klammer B und ziehen Sie die Flügelschraube und Sechskantmutter wieder parallel fest.**
   - Setzen Sie das Rohr der Halteplatte vollständig in die Aussparung der Klammer.
   - Halten Sie das auf der Halteplatte montierte Gerät fest, so dass dieses nicht herunter fällt.
7. **Überprüfen Sie, ob alle Flügelschrauben und Sechskantmuttern fest angezogen sind und der Ständer stabil steht.**

Technische Daten

zulässiger Durchmesser des Rohrs für die Befestigung der Klammer	10,5–28,6 mm
Gewicht	713 g
Beigefügtes Zubehör	Bedienungsanleitung (dieses Dokument)

* Dieses Dokument beschreibt die technischen Daten des Produkts bei Veröffentlichung dieses Dokuments. Ggf. aktualisierte Informationen zu diesem Produkt finden Sie auf der Roland-Internetseite.

Français

Mode d'emploi

Avant d'utiliser cet appareil, lisez attentivement les « CONSIGNES DE SÉCURITÉ » et les « NOTES IMPORTANTES » (voir au verso). Après lecture, conservez les documents dans un endroit accessible pour pouvoir vous y reporter dès que nécessaire.

Mise en place

Voici comment utiliser ce produit pour monter des appareils tels que votre SPD-SX ou votre SPD-30 sur votre support de batterie. Les numéros indiqués ci-dessous (❶–❾) correspondent à ceux de l'Image 1.

1. **Desserrez la molette ❶ et l'écrou hexagonal ❷ de la pince A pour insérer le tube du support et resserrez la pince pour le maintenir en place.**
   - Cette pince peut être utilisée avec des tuyaux dont le diamètre est compris entre 10,5 et 28,6 mm.
   - Serrez la molette et l'écrou hexagonal en fonction du diamètre du tube, de manière que les deux mâchoires de la pince soient parallèles (voir Image 2).
2. **Desserrez la molette de réglage de l'angle ❸ de la pince A pour régler l'angle du bras ❹, puis resserrez.**
3. **Desserrez la molette de réglage de l'angle ❺ de la pince B pour régler l'angle du bras ❻, puis resserrez.**
   - Desserrez les deux molettes de réglage de l'angle séparément, ne les desserrez pas en même temps.
4. **Desserrez la molette ❼ et l'écrou hexagonal ❽ de la pince B et retirez la plaque ❻.**
5. **Retirez les quatre vis au bas de l'appareil sur lequel la pince doit être fixée, montez la plaque ❻ sur l'appareil, puis refixez les vis (voir Image 3).**
6. **Fixez la pince B sur le tuyau ❾ de la plaque que vous avez montée sur l'appareil.**
   - Insérez complètement le tube de la plaque dans la pince.
   - Tenez l'appareil pendant que vous fixez la pince, de manière à ce que l'appareil ne tombe pas.
7. **Enfin, vérifiez toutes les molettes et ainsi que les écrous hexagonaux afin de vous assurer qu'ils ne sont pas desserrés et assurez-vous que le support soit stable.**

Spécifications principales

Taille de tube compatible	10,5 à 28,6 mm
Poids	713 g
Accessoire	Mode d'emploi (ce document)

* Ce document décrit les caractéristiques du produit au moment de sa rédaction. Pour obtenir les informations les plus récentes, consultez le site web de Roland.

Italiano

Manuale dell'Utente

Prima di usare questa unità, leggete con attenzione "USARE L'UNITÀ IN MODO SICURO" e "NOTE IMPORTANTI" (sul retro di questo foglio). Dopo la lettura, tenete il documento(i) a portata di mano per future consultazioni.

Preparazione

Ecco come usare questo prodotto per montare dispositivi come l'SPD-SX o l'SPD-30 sullo stand della vostra batteria.

I numeri indicati sotto (❶–❾) corrispondono a quelli nella Fig. 1.

1. **Allentate la manopola ❶ e il dado esagonale ❷ del morsetto A per inserire il tubo del supporto, e stringete nuovamente il morsetto per tenerlo in posizione.**
   - Il morsetto può essere utilizzato con tubi con un diametro nell'intervallo tra 10,5 e 28,6 mm.
   - Stringete la manopola e il dado esagonale a seconda del diametro del tubo, così che le due ganasce del morsetto si trovino in parallelo (vedi la Fig. 2).
2. **Allentate la manopola ❸ di regolazione dell'inclinazione del morsetto A per regolare l'inclinazione del braccio ❹, e poi stringetela nuovamente.**
3. **Allentate la manopola ❺ di regolazione dell'inclinazione del morsetto B per regolare l'inclinazione della piastra ❻, e poi stringetela nuovamente.**
   - Allentate separatamente le due manopole di regolazione dell'inclinazione, non allentatele contemporaneamente.
4. **Allentate la manopola ❼ e il dado esagonale ❽ del morsetto B, e rimuovete la piastra ❻.**
5. **Rimuovete le quattro viti al fondo del dispositivo su cui dovete montare il morsetto, montate la piastra ❻ sul dispositivo e poi rimontate le viti (vedi la Fig. 3).**
6. **Montate il morsetto B sul tubo ❾ della piastra che avete montato sul dispositivo.**
   - Inserite il tubo della piastra completamente nel morsetto.
   - Sostenete il dispositivo mentre montate il morsetto, così che non cada.
7. **Infine, verificate tutte le manopole e i dadi esagonali per essere certi che non siano allentati, e controllate che lo stand sia stabile.**

Specifiche principali

Dimensioni dei tubi utilizzabili	10,5–28,6 mm
Peso	713 g
Accessori	Manuale dell'Utente (questo documento)

* Questo documento illustra le specifiche del prodotto nel momento in cui il documento è stato redatto. Per le informazioni più recenti, fate riferimento al sito Web Roland.

Español

Manual del usuario

Antes de usar esta unidad, lea detenidamente las secciones "UTILIZACIÓN SEGURA DE LA UNIDAD" y "NOTAS IMPORTANTES" (consulte el reverso de esta hoja). Tras su lectura, guarde los documentos en un lugar accesible para poder consultarlos de inmediato si fuera necesario.

Instalación

Aquí se explica cómo usar este producto para montar dispositivos como SPD-SX o SPD-30 en el soporte de batería. Los números que se muestran a continuación (❶–❾) se corresponden con los de la fig. 1.

1. **Afloje el mando ❶ y la tuerca hexagonal ❷ de la abrazadera A para insertar el tubo del soporte y vuelva a apretar la abrazadera para que no se mueva.**
   - Esta abrazadera se puede utilizar con tubos de entre 10,5 y 28,6 mm de diámetro.
   - Apriete el mando y la tuerca hexagonal según el diámetro del tubo de modo que las dos mordazas de la abrazadera queden paralelas (fig. 2).
2. **Afloje el mando de ajuste del ángulo ❸ de la abrazadera A para ajustar el ángulo del brazo ❹ y luego vuelva a apretarlo.**
3. **Afloje el mando de ajuste del ángulo ❺ de la abrazadera B para ajustar el ángulo de la placa ❻ y luego vuelva a apretarlo.**
   - Afloje los dos mandos de ajuste del ángulo por separado, no al mismo tiempo.
4. **Afloje el mando ❼ y la tuerca hexagonal ❽ de la abrazadera B y retire la placa ❻.**
5. **Retire los cuatro tornillos de la parte inferior del dispositivo en el que se va a acoplar la abrazadera, monte la placa ❻ en el dispositivo y luego vuelva a poner los tornillos (fig. 3).**
6. **Acople la abrazadera B al tubo ❾ de la placa que ha montado en el dispositivo.**
   - Inserte completamente el tubo de la placa en la abrazadera.
   - Sostenga el dispositivo mientras acopla la abrazadera para que no se caiga.
7. **Por último, compruebe todos los mandos y tuercas hexagonales para asegurarse de que no estén sueltos y de que el soporte esté estable.**

Especificaciones principales

Tamaño de tubo compatible	10,5–28,6 mm
Peso	713 g
Accesorio	Manual del usuario (este documento)

* Este documento recoge las especificaciones del producto en el momento de su publicación. Para obtener la información más reciente, visite el sitio web de Roland.

Português

Manual do Proprietário

Antes de usar este equipamento, leia com atenção "USO SEGURO DO EQUIPAMENTO" e "OBSERVAÇÕES IMPORTANTES" (veja o verso desta folha). Após a leitura, guarde os documentos em um lugar onde fiquem disponíveis para consulta imediata.

Instalação

Veja como usar este produto para montar dispositivos como o SPD-SX ou o SPD-30 no suporte de bateria. Os números mostrados abaixo (❶–❾) correspondem aos da Fig. 1.

1. **Afrouxe a borboleta ❶ e a porca sextavada ❷ da braçadeira A para inserir o tubo do suporte e reaperte a braçadeira para mantê-la no lugar.**
   - Essa braçadeira pode ser usada com tubos que estão entre 10,5 a 28,6 mm de diâmetro.
   - Aperte a borboleta e a porca sextavada de acordo com o diâmetro do tubo, de modo que as duas mandíbulas da braçadeira fiquem paralelas (consulte a Fig. 2).
2. **Solte a borboleta de ajuste de inclinação ❸ da braçadeira A para ajustar o ângulo do braço ❹ e, em seguida, aperte novamente.**
3. **Solte a borboleta de ajuste de inclinação ❺ da braçadeira B para ajustar o ângulo do braço ❻ e, em seguida, reaperte.**
   - Solte as duas borboletas de ajuste de inclinação separadamente. Não as solte ao mesmo tempo.
4. **Afrouxe a borboleta ❼ e a porca sextavada ❽ da braçadeira B e remova a placa ❻.**
5. **Remova os quatro parafusos na parte inferior do dispositivo no qual a braçadeira será fixada, monte a placa ❻ no dispositivo e, em seguida, recoloque os parafusos (consulte a Fig. 3).**
6. **Prenda a braçadeira B no tubo ❾ da placa que você montou no dispositivo.**
   - Insira o tubo da placa totalmente na braçadeira.
   - Segure o dispositivo enquanto prende a braçadeira para que ele não caia.
7. **Por fim, verifique todas borboletas e porcas sextavadas para confirmar que elas não estão soltas e verifique se o suporte está estável.**

Especificações principais

Tamanho permitido para tubo	10,5–28,6 mm
Peso	713 g
Acessório	Manual do Proprietário (este documento)

* Este documento explica as especificações do produto no momento de emissão do documento. Para obter as informações mais recentes, consulte o website da Roland.

Nederlands

Gebruikershandleiding

Lees zorgvuldig "HET APPARAAT VEILIG GEBRUIKEN" en "BELANGRIJKE OPMERKINGEN" (zie de achterkant van dit blad) voordat u dit apparaat gebruikt. Bewaar het document (de documenten) na het lezen op een direct toegankelijke plaats.

Opstellen

Hier leest u hoe u dit product gebruikt om apparaten zoals de SPD-SX of SPD-30 op uw drumstandaard te monteren. De hieronder weergegeven nummers (❶–❾) komen overeen met die in Afb. 1.

1. **Draai de regelaar ❶ en de zeskantmoer ❷ los van klem A om er de buis van de standaard in te steken en draai de klem weer vast om deze op zijn plaats te houden.**
   - Deze klem kan worden gebruikt met buizen met een diameter van 10,5 tot 28,6 mm.
   - Draai de regelaar en de zeskantmoer vast op basis van de diameter van de buis, zodat de twee klauwen van de klem parallel lopen (zie Afb. 2).
2. **Draai de regelaar voor hoekaanpassing ❸ los van klem A om de hoek van de arm ❹ aan te passen en draai deze vervolgens opnieuw vast.**
3. **Draai de regelaar voor hoekaanpassing ❺ los van klem B om de hoek van de plaat ❻ aan te passen en draai deze vervolgens opnieuw vast.**
   - Draai de twee regelaars voor hoekaanpassing afzonderlijk los. Draai ze niet tegelijkertijd los.
4. **Draai de regelaar ❼ en de zeskantmoer ❽ los van klem B en verwijder plaat ❻.**
5. **Verwijder de vier schroeven aan de onderkant van het apparaat waarop de klem moet worden bevestigd. Bevestig plaat ❻ op het apparaat en bevestig vervolgens de schroeven opnieuw (zie Afb. 3).**
6. **Bevestig klem B op de buis ❾ van de plaat die u op het apparaat hebt bevestigd.**
   - Steek de buis van de plaat volledig in de klem.
   - Houd het apparaat vast terwijl u de klem bevestigt, zodat het apparaat er niet af valt.
7. **Controleer ten slotte alle regelaars en zeskantmoeren om er zeker van te zijn dat ze niet los zitten en zorg ervoor dat de standaard stabiel is.**

Belangrijkste specificaties

Bruikbaar buisformaat	10,5–28,6 mm
Gewicht	713 g
Accessoire	Gebruikershandleiding (dit document)

* In dit document worden de specificaties van het product uitgelegd op het moment dat het document werd vrijgegeven. Raadpleeg de Roland-website voor de meest recente informatie.

简体中文

用户手册

使用本设备之前，请认真阅读“使用安全须知”和“重要注意事项”（请见此单页背面）。阅读后请妥善保管，以便随时查阅。

设置

下面介绍如何使用此产品将设备（例如 SPD-SX 或 SPD-30）安装到鼓架上。下方所示数字（❶–❾）对应图 1 中的数字。

1. **松开夹具 A 的旋钮 ❶ 与六角螺母 ❷，插入支架管，然后重新拧紧夹具以将其固定到位。**
   - 此夹具可与直径在 10.5–28.6 毫米之间的支管配合使用。
   - 根据支管直径拧紧旋钮与六角螺母，使夹具的两个钳口平行（参见图 2）。
2. **松开夹具 A 的角度调节旋钮 ❸，以调节臂杆 ❹ 的角度，然后重新拧紧。**
3. **松开夹具 B 的角度调节旋钮 ❺，以调节装配板 ❻ 的角度，然后重新拧紧。**
   - 分别松开两个角度调节旋钮——请勿同时松开。
4. **松开夹具 B 的旋钮 ❼ 与六角螺母 ❽，然后拆下装配板 ❻。**
5. **卸下安装夹具的设备底部的四颗螺钉，将装配板 ❻ 安装到设备上，然后重新拧上螺钉（参见图 3）。**
6. **将夹具 B 安装到已固定在设备上的装配板的支管 ❾ 上。**
   - 将装配板的支管完全插入夹具中。
   - 连接夹具时握住设备，以免设备掉落。
7. **最后，检查所有旋钮与六角螺母，确保其不会松动，并确保支架稳定。**

主要规格

可用的管尺寸	10.5–28.6 毫米
重量	713 克
配件	用户手册（本文档）

* 本文档对产品发行时的技术参数进行说明。有关最新信息，请参阅 Roland 网站。

お問い合わせの窓口

ホームページをご覧ください

Roland製品

電子楽器製品（電子ピアノ、電子ドラム、シンセサイザーなど）

https://roland.cm/roland_support

プロAV製品（ビデオ・ミキサー、業務用映像音響機器など）

https://roland.cm/proav_support

BOSS製品

https://roland.cm/boss_support

01

Roland Service Centers and Distributors

When you need repair service, access this URL and find your nearest Roland Service Center or authorized Roland distributor in your country.

https://roland.cm/service

01

English

USING THE UNIT SAFELY

INSTRUCTIONS FOR THE PREVENTION OF FIRE, ELECTRIC SHOCK, OR INJURY TO PERSONS

About ⚠WARNING and ⚠CAUTION Notices

⚠WARNING	Used for instructions intended to alert the user to the risk of death or severe injury should the unit be used improperly.
⚠CAUTION	Used for instructions intended to alert the user to the risk of injury or material damage should the unit be used improperly. * Material damage refers to damage or other adverse effects caused with respect to the home and all its furnishings, as well to domestic animals or pets.

About the Symbols

⚠	The ⚠ symbol alerts the user to important instructions or warnings. The specific meaning of the symbol is determined by the design contained within the triangle. In the case of the symbol at left, it is used for general cautions, warnings, or alerts to danger.
🚫	The 🚫 symbol alerts the user to items that must never be carried out (are forbidden). The specific thing that must not be done is indicated by the design contained within the circle. In the case of the symbol at left, it means that the unit must never be disassembled.
🔌	The ● symbol alerts the user to things that must be carried out. The specific thing that must be done is indicated by the design contained within the circle. In the case of the symbol at left, it means that the power-cord plug must be unplugged from the outlet.

ALWAYS OBSERVE THE FOLLOWING

⚠WARNING

Do not disassemble or modify by yourself

Do not carry out anything unless you are instructed to do so in the owner's manual. Otherwise, you risk causing malfunction.

Do not repair or replace parts by yourself

Be sure to contact your dealer, a Roland service center, or an official Roland dealer.

For a list of Roland service centers and official Roland dealers, refer to the Roland website.

Do not use or store in the following types of locations

- Subject to temperature extremes (e.g., direct sunlight in an enclosed vehicle, near a heating duct, on top of heat-generating equipment); or are
- Damp (e.g., baths, washrooms, on wet floors); or are
- Exposed to steam or smoke; or are
- Subject to salt exposure; or are
- Exposed to rain; or are
- Dusty or sandy; or are
- Subject to high levels of vibration and shakiness; or are
- Placed in a poorly ventilated location.

⚠WARNING

Precautions regarding placement of this unit on a stand

Be sure to follow the instructions in the Owner's Manual carefully when placing this unit on a stand. If it is not set up properly, you risk creating an unstable situation which could lead to the unit falling or the stand toppling, and may result in injury.

Be cautious to protect children from injury

Always make sure that an adult is on hand to provide supervision and guidance when using the unit in places where children are present, or when a child will be using the unit.

Do not drop or subject to strong impact

Otherwise, you risk causing damage or malfunction.

⚠CAUTION

Take care so as not to get fingers pinched

When handling the following moving parts, take care so as not to get fingers, toes, etc., pinched. Whenever a child uses the unit, an adult should be on hand to provide supervision and guidance.

- Clamps
- Knobs
- Hex nuts

Keep small items out of the reach of children

To prevent accidental ingestion of the parts listed below, always keep them out of the reach of small children.

- Removable Parts
  Bolts, washers, nuts, knobs

IMPORTANT NOTES

Additional Precautions

- When disposing of the packing carton or cushioning material in which this unit was packed, you must observe the waste disposal regulations that apply to your locality.

Intellectual Property Right

- Roland is either a registered trademark or a trademark of Roland Corporation in the United States and/or other countries.

日本語

安全上のご注意

火災・感電・傷害を予防するには

⚠警告と ⚠注意の意味について

⚠警告	取り扱いを誤った場合に、使用者が死にまたは重傷を負う可能性が想定される内容を表しています。
⚠注意	取り扱いを誤った場合に、使用者が障害を負う危険が想定させる場合および物的損害のみの発生が想定される内容を表しています。 ※ 物的損害とは、家屋・家財および家畜・ペットにかかわる拡大損害を表しています。

図記号の例

⚠	⚠は、注意（危険、警告を含む）を表しています。具体的な注意内容は、⚠の中に描かれています。左図の場合は、「一般的な注意、警告、危険」を表しています。
🚫	🚫は、禁止（してはいけないこと）を表しています。具体的な禁止内容は、🚫の中に描かれています。左図の場合は、「分解禁止」を表しています。
🔌	●は、強制（必ずすること）を表しています。具体的な強制内容は、●の中に描かれています。左図の場合は、「電源プラグをコンセントから抜くこと」を表しています。

以下の指示を必ず守ってください

⚠警告

分解や改造をしない

取扱説明書に書かれていないことはしないでください。故障の原因になります。

個人で修理や部品交換はしない

必ずお買い上げ店または当社サポート窓口に相談してください。

次のような場所で使用や保管はしない

- 温度が極端に高い場所（直射日光の当たる場所、暖房機器の近く、発熱する機器の上など）
- 水気の近く（風呂場、洗面台、濡れた床など）や湿度の高い場所
- 湯気や油煙が当たる場所
- 塩害の恐れがある場所
- 雨に濡れる場所
- ほこりや砂ぼこりの多い場所
- 振動や揺れの多い場所
- 風通しの悪い場所

⚠警告

スタンドへ設置するときの注意

取扱説明書の指示どおりに設置してください。

正しく設置しないと、不安定な状態となって落下や転倒を引き起こし、けがをする恐れがあります。

お子様がけがをしないように注意する

お子様のいる場所で使用する場合やお子様が使用する場合、必ず大人のかたが、監視／指導してあげてください。

落とした、強い衝撃を与えたりしない

破損や故障の原因になります。

⚠注意

指などをはさまないように注意する

下記の可動部を操作するときは、指などをはさまないように注意してください。お子様が使用されるときは、大人のかたが監視／指導してください。

- クランプ
- ノブ
- 六角ナット

小さな部品はお子様の手の届かないところに置く

下記の部品はお子様が誤って飲み込んだりすることのないよう手の届かないところへ保管してください。

- 取りはずし可能な部品
  ボルト、ワッシャー類、ナット類、ノブ

使用上のご注意

修理について

- お客様が本機または付属品を分解（取扱説明書に指示がある場合を除く）、改造された場合、以後の性能について保証できなくなります。また、修理をお断りする場合もあります。

その他の注意について

- 本機が入っていた梱包箱や緩衝材を廃棄するときは、各地域のゴミの分別基準に従ってください。

知的財産権について

- Roland は、日本国およびその他の国におけるローランド株式会社の登録商標または商標です。

ローランド株式会社　〒431-2103 静岡県浜松市浜名区新都田 1-6-4

Deutsch

SICHERHEITSHINWEISE

ANWEISUNGEN ZUR VERMEIDUNG VON FEUER, ELEKTRISCHEM SCHLAG ODER PERSONENSCHÄDEN

Über die Hinweise ⚠ WARNUNG und ⚠ VORSICHT

⚠WARNUNG	Wird für Anweisungen verwendet, die den Anwender vor Lebensgefahr oder der Möglichkeit schwerer Verletzungen bei falscher Anwendung des Geräts warnen sollen.
⚠VORSICHT	Wird für Anweisungen verwendet, die den Anwender vor Verletzungsgefahr oder der Möglichkeit von Sachbeschädigung bei falscher Anwendung des Geräts warnen sollen. * Als Sachbeschädigung werden Schäden oder andere unerwünschte Auswirkungen bezeichnet, die sich auf Haus/Wohnung und die darin enthaltene Einrichtung sowie Nutz- oder Haustiere beziehen.

Über die Symbole

⚠	Das Symbol ⚠ weist den Anwender auf wichtige Anweisungen oder Warnungen hin. Die genaue Bedeutung des Symbols ist an der Abbildung innerhalb des Dreiecks zu erkennen. Im Falle des links abgebildeten Symbols sind dies allgemeine Vorsichtsmaßnahmen, Warnungen oder Gefahrenhinweise.
🚫	Das Symbol 🚫 weist den Anwender auf Vorgänge hin, die niemals ausgeführt werden dürfen (verboten sind). Welcher Vorgang genau nicht ausgeführt werden soll, ist an der Abbildung innerhalb des Kreises zu erkennen. Im Falle des links abgebildeten Symbols bedeutet es hier, dass das Gerät niemals auseinander genommen werden darf.
🔌	Das Symbol ● weist den Anwender auf Vorgänge hin, die ausgeführt werden müssen. Welcher Vorgang genau ausgeführt werden soll, ist an der Abbildung innerhalb des Kreises zu erkennen. Im Falle des links abgebildeten Symbols bedeutet es hier, dass das Netzkabel aus der Steckdose gezogen werden muss.

BEACHTEN SIE IMMER FOLGENDES

⚠WARNUNG

Gerät nicht auseinander bauen bzw. modifizieren

Nehmen Sie keine Veränderungen am Gerät vor. Ausnahmen sind Situationen, in denen Sie in der Bedienungsanleitung ausdrücklich darauf hingewiesen werden. Andernfalls können Fehlfunktionen auftreten.

Reparaturen und Teileaustausch nicht selbst ausführen

Kontaktieren Sie für Reparaturanfragen Ihren Roland-Vertragspartner, ein Roland Service Center oder einen offiziellen Roland-Händler.

Eine Liste der Roland Service Center und offiziellen Roland-Händler finden Sie auf der Roland-Internetseite.

Vermeiden Sie Umgebungen mit:

- extremen Temperaturen (z.B. direkte Sonneneinstrahlung, direkte Nähe zu einem Heizkörper, Oberflächen von Geräten, die Hitze erzeugen)
- zu hoher Luftfeuchtigkeit (z.B. feuchte Räume, nasse Fußböden)
- Dampf oder Rauch
- Salz
- Regen
- Staubentwicklung oder Sand
- starker Vibration und Instabilität
- schlechter Belüftung.

⚠WARNUNG

Hinweise zur Aufstellung des Geräts auf einem Ständer

Beachten Sie die Hinweise in der Bedienungsanleitung, wenn Sie das Gerät auf einem Ständer platzieren möchten.

Wenn das Gerät nicht sicher und stabil aufgestellt wird, kann es passieren, dass das Gerät vom Ständer fällt bzw. der Ständer kippt, dadurch beschädigt wird und zusätzlich Personen verletzt werden können.

Kinder vor Verletzungen schützen

Wenn das Gerät in der Nähe von Kindern verwendet wird oder Kinder das Gerät bedienen, sollte immer eine erwachsene Aufsichtsperson anwesend sein.

Gerät nicht fallen lassen oder zu starker Belastung aussetzen

Andernfalls können Beschädigungen oder Fehlfunktionen auftreten.

⚠VORSICHT

Nicht die Finger bzw. Handflächen verletzen

Wenn Sie eines der folgenden beweglichen Teile anfassen bzw. betätigen, achten Sie darauf, sich nicht die Finger bzw. Füße zu verletzen. Kinder sollten das Gerät nur unter Aufsicht einer erwachsenen Person spielen bzw. bedienen.

- Klammern
- Schrauben
- Sechskantmuttern

Kleine Gegenstände außerhalb der Reichweite von Kindern aufbewahren

Bewahren Sie kleine Gegenstände immer außerhalb der Reichweite von Kindern auf, um Unfällen wie z.B. das Verschlucken kleiner Gegenstände vorzubeugen.

- Abnehmbare Teile
  Schrauben, Unterlegscheiben, Muttern, Flügelschrauben

WICHTIGE HINWEISE

Zusätzliche Hinweise

- Entsorgen Sie das Verpackungsmaterial entsprechend der gesetzlichen gültigen Bestimmungen.

Hinweise zu Copyrights und Warenzeichen

- Roland ist ein eingetragenes Warenzeichen bzw. Warenzeichen der Roland Corporation in den USA und/oder anderen Ländern.

Français

CONSIGNES DE SÉCURITÉ

CONSIGNES À RESPECTER POUR ÉVITER TOUT RISQUE D'ÉLECTROCUTION, D'INCENDIE ET DE BLESSURE

À propos des messages de type ⚠ AVERTISSEMENT et ⚠ ATTENTION

⚠AVERTISSEMENT	Utilisé pour les instructions destinées à prévenir les utilisateurs d'un danger de mort ou d'un risque de blessure grave en cas d'utilisation incorrecte de l'appareil.
⚠ATTENTION	Utilisé pour les instructions destinées à prévenir les utilisateurs d'un risque de blessure ou de dommages matériels en cas d'utilisation incorrecte de l'appareil. * Les dommages matériels font référence aux dommages ou autres conséquences préjudiciables relatifs au domicile et à son ameublement, ainsi qu'aux animaux de compagnie.

À propos des symboles

⚠	Le symbole ⚠ attire l'attention des utilisateurs sur des instructions ou des avertissements importants. La signification de chaque symbole est déterminée par l'image représentée dans le triangle. Le symbole présenté à gauche est utilisé pour des précautions, des avertissements ou des alertes à caractère général signalant des dangers.
🚫	Le symbole 🚫 attire l'attention des utilisateurs sur des manipulations interdites. La manipulation interdite est indiquée par l'image représentée dans le cercle. Le symbole présenté à gauche indique une interdiction de démonter l'appareil.
🔌	Le symbole ● attire l'attention des utilisateurs sur des actions obligatoires. L'action spécifique à effectuer est indiquée par l'image représentée dans le cercle. Le symbole présenté à gauche indique que le cordon d'alimentation doit être débranché de la prise.

VEUILLEZ TOUJOURS RESPECTER LES CONSIGNES SUIVANTES

⚠AVERTISSEMENT

Ne démontez pas l'appareil et n'y apportez aucune modification vous-même

N'effectuez aucune opération sauf instruction spécifique dans le mode d'emploi. Vous risquez sinon de provoquer un dysfonctionnement.

Ne tentez pas de réparer ou de remplacer des pièces vous-même

Veillez à contacter votre revendeur, un centre de service Roland ou un distributeur officiel Roland.

Pour obtenir la liste des centres de service Roland et des revendeurs officiels Roland, consultez le site web de Roland.

Ne pas utiliser ni ranger l'appareil dans un lieu présentant les caractéristiques suivantes :

- exposé à des températures extrêmes (à la lumière directe du soleil dans un véhicule fermé, près d'un conduit d'air ou sur un dispositif générateur de chaleur, par exemple)
- embué (dans une salle de bains, un cabinet de toilette ou sur un sol mouillé, par exemple)
- exposé à la vapeur ou à la fumée
- exposé au sel
- exposé à la pluie
- exposé à la poussière ou au sable
- soumis à de fortes vibrations ou secousses
- placé dans un endroit mal aéré.

⚠AVERTISSEMENT

Précautions lors de l'installation de l'appareil sur un support

Veuillez vous conformer aux instructions fournies dans le Mode d'emploi lorsque vous installez l'appareil sur un support. S'il n'est pas correctement installé, vous risquez de provoquer une instabilité susceptible d'entraîner la chute de l'appareil ou le basculement du support et d'infliger des blessures.

Veillez à ce que les enfants ne se blessent pas

Les adultes doivent toujours exercer surveillance et accompagnement en cas d'utilisation de l'appareil dans des endroits où des enfants sont présents ou manipulent l'appareil.

Évitez de laisser tomber l'appareil ou de le soumettre à des chocs importants

Vous risquez sinon de provoquer des dégâts ou des dysfonctionnements.

⚠ATTENTION

Veillez à ne pas vous pincer les doigts

Lorsque vous manipulez les pièces amovibles suivantes, veillez à ne pas vous coincer les doigts, les orteils, etc. Dès qu'un enfant utilise l'appareil, un adulte doit être présent pour le surveiller et le guider.

- Pinces
- Vis à main
- Écrous hexagonaux

Tenez les pièces de petite taille hors de portée des enfants en bas âge

Pour éviter toute ingestion accidentelle des pièces indiquées ci-dessous, tenez-les toujours hors de portée des enfants en bas âge.

- Pièces amovibles
  Vis, rondelles, écrous, molettes

NOTES IMPORTANTES

Précautions supplémentaires

- Lors de la mise au rebut du carton d'emballage ou du matériau de rembourrage dans lequel cet appareil a été emballé, vous devez respecter les réglementations locales applicables à l'élimination des déchets.

Droit de propriété intellectuelle

- Roland est une marque déposée ou une marque enregistrée par Roland Corporation aux États-Unis ou dans d'autres pays.

Italiano

USARE L'UNITÀ IN MODO SICURO

ISTRUZIONI PER LA PREVENZIONE DI INCENDI, SCOSSE ELETTRICHE E DANNI ALLE PERSONE

Riguardo ad ⚠ AVVISO e ad ⚠ ATTENZIONE

⚠ AVVISO	Usato per le istruzioni che avvisano l'utente del pericolo di morte o di gravi danni alla persona se l'unità è usata in modo scorretto.
⚠ ATTENZIONE	Usato per le istruzioni che avvisano l'utente del pericolo di ferimento o di danni materiali se l'unità è usata in modo scorretto. * Per danni materiali si intendono circostanze nocive per la casa, l'arredamento o gli animali domestici.

Riguardo ai Simboli

⚠	Il simbolo ⚠ avverte l'utente di importanti istruzioni o avvisi. Il significato specifico del simbolo è determinato da quanto è contenuto all'interno del triangolo. Il simbolo sulla sinistra è presente in tutte le situazioni in cui si deve prestare particolare attenzione.
🚫	Il simbolo 🚫 avverte l'utente che l'azione non dev'essere eseguita (è vietata). L'azione specifica da evitare è determinata dal contenuto del cerchio. Il simbolo a sinistra significa che l'unità non dev'essere mai smontata.
🔌	Il simbolo ● avverte che l'azione dev'essere eseguita. L'azione da eseguire è indicata dal contenuto del cerchio. Il simbolo a sinistra significa che il cavo d alimentazione dev'essere scollegato dalla presa.

OSSERVATE SEMPRE LE NORME SEGUENTI

⚠AVVISO

Non smontate o modificate da soli l'unità

Non effettuate alcuna operazione a meno che non venga descritta nel Manuale dell'Utente. Altrimenti, rischiate di causare malfunzionamenti.

Non riparate o sostituite parti da soli

Contattate il vostro rivenditore, un centro di assistenza Roland, o un rivenditore ufficiale Roland.

Per una lista dei centri di assistenza Roland e dei rivenditori ufficiali Roland, consultate il sito Web Roland.

Non usate o lasciate mai l'unità in luoghi che siano:

- Soggetti a temperature estreme, (per es. esposti direttamente alla luce del sole in un veicolo chiuso, vicino a un condotto di riscaldamento o su apparecchiature che generano calore); o siano
- Umidi (per es., bagni, lavanderie, su pavimenti bagnati); o siano
- Esposti a vapore o fumo; o siano
- Soggetti ad esposizione alla salsedine; o siano
- Esposti alla pioggia; o siano
- Polverosi o sabbiosi; o siano
- Soggetti ad elevati livelli di vibrazioni; o siano
- Posizionato in un luogo scarsamente ventilato.

⚠AVVISO

Precauzioni relative al posizionamento di questa unità su un supporto

Siate certi di seguire attentamente le istruzioni nel Manuale dell'Utente ponendo l'unità su un supporto.

Se non posizionata correttamente, rischiate di creare situazioni di instabilità che possono provocare cadute dell'unità o il ribaltamento del supporto, con possibilità di danni alla persona.

Proteggete i bambini da possibili danni

È necessaria la supervisione e la guida di un adulto in luoghi in cui sono presenti dei bambini, se questi utilizzano l'unità.

Evitate cadute o forti impatti

Altrimenti, rischiate di provocare danni o malfunzionamenti.

⚠ATTENZIONE

Fate attenzione a non schiacciarvi le dita

Fate attenzione a non pizzicarvi le dita quando maneggiate parti mobili come le seguenti. I bambini dovrebbero usare questa unità con la supervisione e la guida di un adulto.

- Morsetti
- Manopole
- Dadi esagonali

Conservate gli oggetti di piccole dimensioni fuori dalla portata dei bambini

Per evitare che piccoli oggetti come i seguenti vengano ingoiati accidentalmente, tenteteli fuori dalla portata dei bambini.

- Parti Rimovibili
  Bulloni, rondelle, dadi, manopole

NOTE IMPORTANTI

Precauzioni Aggiuntive

- Per lo smaltimento dell'imballo in cartone o del materiale protettivo in cui era confezionata l'unità, osservate le norme vigenti nella vostra nazione.

Diritti di Proprietà Intellettuale

- Roland è un marchio di fabbrica registrato o un marchio di fabbrica della Roland Corporation negli Stati Uniti e/o in altre nazioni.

Español

UTILIZACIÓN SEGURA DE LA UNIDAD

INSTRUCCIONES PARA LA PREVENCIÓN DE INCENDIOS, DESCARGAS ELÉCTRICAS O LESIONES PERSONALES

Acerca de los avisos ⚠ ADVERTENCIA y ⚠ PRECAUCIÓN

⚠ADVERTENCIA	Se utiliza para destacar las instrucciones cuyo objeto es advertir al usuario sobre el riesgo de lesiones graves o mortales si la unidad no se utiliza correctamente.
⚠PRECAUCIÓN	Se utiliza para destacar las instrucciones cuyo objeto es advertir al usuario sobre el riesgo de lesiones o daños materiales si la unidad no se utiliza correctamente. * Por daños materiales se entienden los daños o efectos adversos causados en el hogar y su contenido, así como a los animales domésticos o mascotas.

Acerca de los símbolos

⚠	El símbolo ⚠ tiene por objeto advertir al usuario sobre instrucciones o advertencias importantes. El significado concreto del símbolo viene determinado por el dibujo que hay dentro del triángulo. Por ejemplo, el símbolo de la izquierda se usa para precauciones generales, advertencias o alertas de peligro.
🚫	El símbolo 🚫 tiene por objeto advertir al usuario sobre acciones que nunca deben realizarse (están prohibidas). La acción concreta que no debe realizarse viene indicada por el dibujo que hay dentro del círculo. En el caso del símbolo de la izquierda, significa que la unidad nunca debe desmontarse.
🔌	El símbolo ● tiene por objeto advertir al usuario sobre acciones que es necesario realizar. La acción concreta que debe realizarse viene indicada por el dibujo que hay dentro del triángulo. En el caso del símbolo de la izquierda, significa que el enchufe del cable de alimentación debe desenchufarse de la toma de corriente.

TENGA SIEMPRE EN CUENTA LO SIGUIENTE

⚠ADVERTENCIA

No desmonte ni modifique la unidad por su cuenta

No lleve a cabo ninguna acción a menos que así se indique en el manual del usuario. En caso contrario, podría provocar deficiencias de funcionamiento.

No repare ni sustituya ninguna pieza por su cuenta

Póngase en contacto con su proveedor, con un centro de servicio de Roland o con un distribuidor Roland autorizado.

Para obtener una lista de los centros de servicio Roland y distribuidores Roland autorizados, visite el sitio web de Roland.

No use ni almacene la unidad en lugares

- expuestos a temperaturas extremas (por ejemplo, bajo la luz directa del sol en un vehículo cerrado, cerca de un conducto de calefacción, encima de algún equipo que genere calor, etc.);
- mojados (por ejemplo, cuartos de baño o suelos mojados);
- expuestos al vapor o a humos;
- expuestos a entornos salinos;
- expuestos a la lluvia;
- con polvo o con arena;
- expuestos a niveles altos de vibración y sacudidas;
- En un sitio con poca ventilación.

⚠ADVERTENCIA

Precauciones referentes a la colocación de esta unidad sobre un soporte

Asegúrese de seguir con cuidado las indicaciones del Manual del usuario cuando vaya a colocar la unidad sobre un soporte.

Una colocación incorrecta puede dar lugar a cierta inestabilidad y provocar que la unidad se caiga o que el soporte vuelque, con el consiguiente riesgo de que se produzcan lesiones.

Proteja a los niños de posibles lesiones

Procure en todo momento que un adulto supervise y oriente la utilización de la unidad en lugares donde haya niños, o si un niño va a utilizar la unidad.

No deje que la unidad se caiga ni sufra un impacto fuerte

En caso contrario, podría provocar daños o deficiencias de funcionamiento.

⚠PRECAUCIÓN

Tenga cuidado de no pillarse los dedos

Al manipular las siguientes partes móviles, tenga cuidado de no pillarse los dedos de los pies o las manos. Siempre que un menor utilice la unidad, debe haber un adulto presente para ofrecer supervisión e instrucciones.

- Abrazaderas
- Mandos
- Tuercas hexagonales

Mantenga las piezas pequeñas fuera del alcance de los niños

Para evitar que los niños puedan tragarse sin querer los siguientes componentes, manténgalos siempre fuera de su alcance.

- Piezas extraíbles
  Pernos, arandelas, tuercas, mandos

NOTAS IMPORTANTES

Precauciones adicionales

- Al desechar la caja de embalaje o el material acolchado en el que se empaquetó esta unidad, debe cumplir con las normas de eliminación de desechos vigentes en su localidad.

Derechos de propiedad intelectual

- Roland es una marca comercial registrada o marca comercial de Roland Corporation en Estados Unidos y/o en otros países.

Português

USO SEGURO DO EQUIPAMENTO

INSTRUÇÕES PARA A PREVENÇÃO DE INCÊNDIOS, CHOQUES ELÉTRICOS OU FERIMENTOS EM PESSOAS

Sobre alertas de ⚠ AVISO e ⚠ CUIDADO

⚠ AVISO	Ele é usado para instruções com o objetivo de alertar o usuário para o risco de morte ou ferimento grave se o equipamento for usado inadequadamente.
⚠ CUIDADO	Ele é usado para instruções com o objetivo de alertar o usuário para o risco de ferimento ou dano material se o equipamento for usado inadequadamente. * Dano material se refere a danos ou efeitos adversos causados à residência e a todos os móveis, assim como a animais domésticos ou bichos de estimação.

Sobre os símbolos

⚠	O símbolo ⚠ alerta o usuário sobre instruções e avisos importantes. O significado específico do símbolo é determinado pela figura dentro do triângulo. No caso do símbolo à esquerda, ele é usado para cuidados gerais, avisos ou alertas de perigo.
🚫	O símbolo 🚫 alerta o usuário sobre as coisas que nunca devem ser feitas (proibidas). A coisa específica que não deve ser feita é indicada pela figura dentro do círculo. No caso do símbolo à esquerda, ele significa que o equipamento nunca deve ser desmontado.
🔌	O símbolo ● alerta o usuário sobre as coisas que devem ser feitas. A coisa específica que deve ser feita é indicada pela figura dentro do círculo. No caso do símbolo à esquerda, ele significa que o plugue do cabo de força tem que ser desligado da tomada.

SEMPRE OBSERVE O SEGUINTE

⚠AVISO

Não desmonte ou faça qualquer modificação por conta própria

Não execute nada a menos que tenha sido instruído a fazê-lo no manual do proprietário. Caso contrário, você correrá o risco de provocar um mau funcionamento.

Não repare ou substitua peças por conta própria

Entre em contato com seu vendedor, uma central de serviços da Roland ou um distribuidor da Roland autorizado.

Para ver a lista dos centros de serviços e revendedores oficiais da Roland, consulte o site da Roland.

Não use ou armazene nos seguintes tipos de locais

- Sujeitos a temperaturas extremas (ex.: luz solar direta em veículos fechados, próximo a um duto de aquecimento, em cima de um equipamento de geração de calor); ou
- Molhados (por exemplo, banheiros, lavatórios ou pisos molhados); ou
- Expostos a vapor ou fumaça; ou
- Sujeitos à exposição ao sal; ou
- Expostos à chuva; ou
- Empoeirados ou arenosos; ou
- Sujeitos a altos níveis de vibração e tremor; nem
- Coloque em um local mal ventilado.

⚠AVISO

Precauções com relação ao posicionamento desta unidade em um suporte

Siga cuidadosamente as instruções do Manual do Proprietário ao posicionar este equipamento sobre um suporte.

Se ele não for colocado corretamente, poderá ficar instável e cair ou tombar, resultando em ferimentos.

Tome os devidos cuidados para evitar que as crianças se machuquem

Certifique-se de que um adulto esteja encarregado da supervisão e orientação quando a unidade for utilizada por uma criança ou em lugares onde houver presença de crianças.

Não derrube ou submeta a impactos fortes

Caso contrário, você correrá o risco de provocar danos ou mau funcionamento.

⚠CUIDADO

Tome cuidado para não prender os dedos

Ao manusear as seguintes partes móveis, tome cuidado para não prender os dedos dos pés e das mãos. Sempre que uma criança usar a unidade, um adulto deve estar à disposição para fornecer supervisão e orientação.

- Braçadeiras
- Botboletas
- Porcas sextavadas

Mantenha as peças pequenas fora do alcance de crianças

Para evitar ingestão acidental das peças listadas abaixo, sempre mantenha as mesmas fora do alcance de crianças pequenas.

- Peças removíveis
  Parafusos, arruelas, porcas, borboletas

OBSERVAÇÕES IMPORTANTES

Precauções adicionais

- Quando descartar a caixa ou o material de proteção usado na embalagem do equipamento, observe os regulamentos de descarte que se aplicam à sua localidade.

Direito de propriedade intelectual

- Roland é marca registrada ou comercial da Roland Corporation nos Estados Unidos e/ou em outros países.

Nederlands

HET APPARAAT VEILIG GEBRUIKEN

INSTRUCTIES TER VERMIJDING VAN BRAND, ELEKTRISCHE SCHOKKEN OF VERWONDING VAN PERSONEN

Over aanduidingen ⚠ WAARSCHUWING en ⚠ OPGELET

⚠WAARSCHUWING	Gebruikt voor instructies die de gebruiker waarschuwen voor levensgevaarlijke risico's of risico's op verwondingen indien het apparaat verkeerd wordt gebruikt.
⚠OPGELET	Gebruikt voor instructies die de gebruiker waarschuwen voor risico's op verwondingen of materiaalschade indien het apparaat verkeerd wordt gebruikt. * Materiaalschade verwijst naar schade of negatieve effecten die veroorzaakt worden met betrekking tot de woning en de volledige inrichting, alsook huisdieren.

Over de symbolen

⚠	Het ⚠-symbool waarschuwt de gebruiker voor belangrijke instructies of waarschuwingen. De specifieke betekenis van het symbool wordt bepaald door het pictogram binnen de driehoek. Het symbool links wordt gebruikt voor algemene waarschuwingen voor gevaar.
🚫	Het 🚫-symbool waarschuwt de gebruiker voor items die nooit mogen worden gebruikt (verboden). De specifieke handeling die niet mag worden gedaan, wordt door het pictogram binnen de cirkel aangeduid. Het symbool links betekent dat het apparaat nooit gedemonteerd mag worden.
🔌	Het ●-symbool wijst de gebruiker op handelingen die moeten worden uitgevoerd. De specifieke handeling die moet worden uitgevoerd, wordt door het pictogram binnen de cirkel aangeduid. Het symbool links geeft aan dat het netsnoer uit het stopcontact moet worden getrokken.

LET STEEDS OP HET VOLGENDE

⚠WAARSCHUWING

Demonteer het apparaat niet zelf en breng er geen wijzigingen in aan

Voer niets uit tenzij u dit wordt opgedragen in de gebruikershandleiding. Anders riskeert u een defect te veroorzaken.

Repareer het apparaat niet zelf en vervang er geen onderdelen van

Neem contact op met uw verdeler, een Roland-servicecenter of een officiële Roland-verdeler.

Raadpleeg de Roland-website voor een lijst met Roland-servicecentra en officiële Roland-verdelers.

Gebruik of bewaar het apparaat niet op plaatsen die:

- aan extreme temperaturen worden blootgesteld (bv. direct zonlicht in een gesloten voertuig, in de buurt van een verwarmingsleiding, op materiaal dat warmte produceert);
- nat zijn (bv. badkamer, wasruimte, op natte vloeren);
- worden blootgesteld aan damp of rook;
- worden blootgesteld aan zout;
- worden blootgesteld aan regen;
- stoffig of zanderig zijn;
- worden blootgesteld aan hoge trillingsniveaus en schokken; of
- slecht geventileerd zijn.

⚠WAARSCHUWING

Voorzorgen met betrekking tot de plaatsing van dit apparaat op een standaard

Volg de instructies in de gebruikershandleiding zorgvuldig als u dit apparaat op een standaard plaatst.

Als u het geheel niet correct opstelt, loopt u het risico een onstabiele situatie te creëren waarbij het apparaat kan vallen of de standaard kan omslaan, met mogelijk letsel als gevolg.

Bescherm kinderen zodat ze niet gewond kunnen raken

Zorg ervoor dat er altijd een volwassene in de buurt is om toezicht te houden en begeleiding te bieden wanneer het apparaat gebruikt wordt op plaatsen waar kinderen aanwezig zijn of wanneer een kind het apparaat gebruikt.

Laat het apparaat niet vallen en bescherm het tegen zware schokken

Anders riskeert u schade of een defect te veroorzaken.

⚠OPGELET

Zorg ervoor dat uw vingers niet bekneld raken

Let erop dat vingers, tenen enz. niet bekneld raken bij het hanteren van de volgende bewegende onderdelen. Als een kind het apparaat gebruikt, moet een volwassene daarop toezien en het hierbij begeleiden.

- Klemmen
- Regelaars
- Zeskantmoeren

Houd kleine onderdelen buiten het bereik van kinderen

Bewaar de volgende kleine onderdelen buiten het bereik van kleine kinderen om het per ongeluk inslikken van deze onderdelen te voorkomen.

- Demonteerbare onderdelen
  Bouten, sluitringen, moeren, regelaars

WICHTIGE HINWEISE

Extra voorzorgsmaatregelen

- Bij het weggooien van de kartonnen verpakking of het dempingsmateriaal waarin dit apparaat is verpakt, moet u de voorschriften voor afvalverwerking in acht nemen die in uw gemeente van toepassing zijn.

Intellectueel eigendomsrecht

- Roland is een gedeponeerd handelsmerk of handelsmerk van de Roland Corporation in de Verenigde Staten en/of andere landen.

简体中文

使用安全须知

避免火灾、电击以及人身伤害的指示

关于 ⚠ 警告 和 ⚠ 注意 的注意事项

⚠警告	这些指示用于提醒使用者,本产品的不当使用可能会造成致命危险或严重伤害。
⚠注意	这些指示用于提醒使用者,本产品的不当使用可能会导致物品的破坏或受损。 * 物品损坏涉及对于家庭, 家具或宠物所造成的损害或不良后果。

关于符号

⚠	⚠符号用于提醒使用者重要的指示或者警告。其意义取决于三角形中的记号。如左图的记号是作为一般的注意、警告或慎防危险。
🚫	🚫符号用于提醒使用者不能执行的操作。圆圈中的标志指示使用者不能执行的操作。当出现左图符号时,表示不能拆开本设备。
🔌	● 符号用于提醒使用者必须要执行的操作。圆圈中的标志指示使用者应该执行的操作。当出现左图的符号时,表示必须将插头拔离插座。

请始终遵守以下指示

⚠警告

请勿自行拆卸或改装

除非用户手册中提供了说明,否则请勿进行任何操作。否则,将有可能导致设备故障。

请勿自行维修或更换零件

请务必联系您的经销商、Roland 服务中心或 Roland 官方经销商。

有关 Roland 服务中心和 Roland 官方经销商的列表,请参阅 Roland 网站。

请勿在下列位置或环境中使用或存放

- 受到极端温度影响的位置（例如：封闭车辆内日光直射、靠近加热管、位于发热设备顶部）
- 潮湿环境（例如：浴室、卫生间、潮湿地面）
- 暴露在蒸汽或烟气的环境
- 与盐接触的环境
- 受到雨淋
- 出现粉尘或沙土
- 受到剧烈振动和摇晃
- 放置在通风条件不佳的位置。

⚠警告

关于将本设备置于支架上的注意事项

将本设备放置在支架上时，请务必遵守用户手册中的说明。如果设备未正确置于支架上，可能由于不稳定造成设备掉落或支架倾倒，从而导致人员受伤。

注意预防儿童受伤

在有儿童在场的地点使用本设备时，或者儿童使用本设备时，务必有成人在场监督和指导。

切勿摔落设备或使其遭受强烈碰撞

否则，将有可能造成设备损坏或发生故障。

⚠注意

注意不要夹到手指

操作以下活动部件时，请注意不要夹到手指。脚趾等部位。儿童使用本设备时，应有成年人在场进行监督和指导。

- 夹具
- 旋钮
- 六角螺母

将小件物品放在儿童接触不到的地方

为防止下列部件被意外吞食，应将其放在儿童接触不到的地方。

- 可拆卸部件
  螺栓、垫圈、螺母、旋钮

重要注意事项

其他注意事项

- 处理包装本机的包装纸箱或缓冲材料时，必须遵守适用于当地的废物处理规定。

知识产权

- Roland 是 Roland Corporation 在美国和 / 或其他国家 / 地区的注册商标或商标。