DWCP9791X

SNARE STAND FEATURES

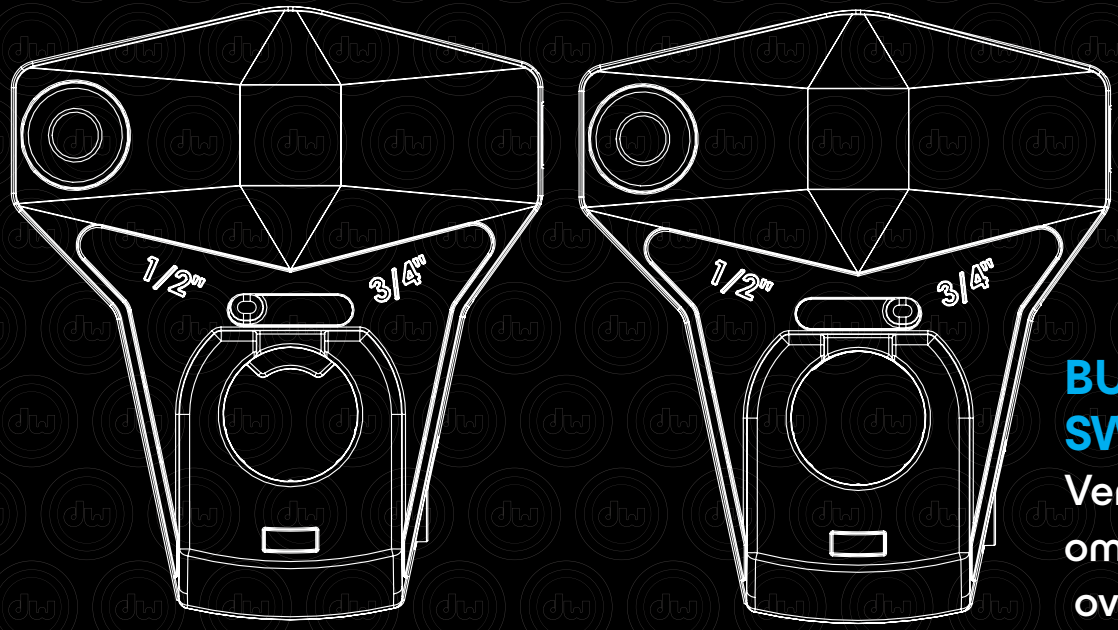

BUIZENVERBINDING SWITCH

Verstel de schakelaar om van 3/4" Buizen over te schakelen naar 1/2" Stangen

FEATURES

AANPASBARE CIMBAAL-HOUDER

Schroef de Cimbaal-Houder vaster of losser om de Beweging van de Cimbaal Aan te Passen

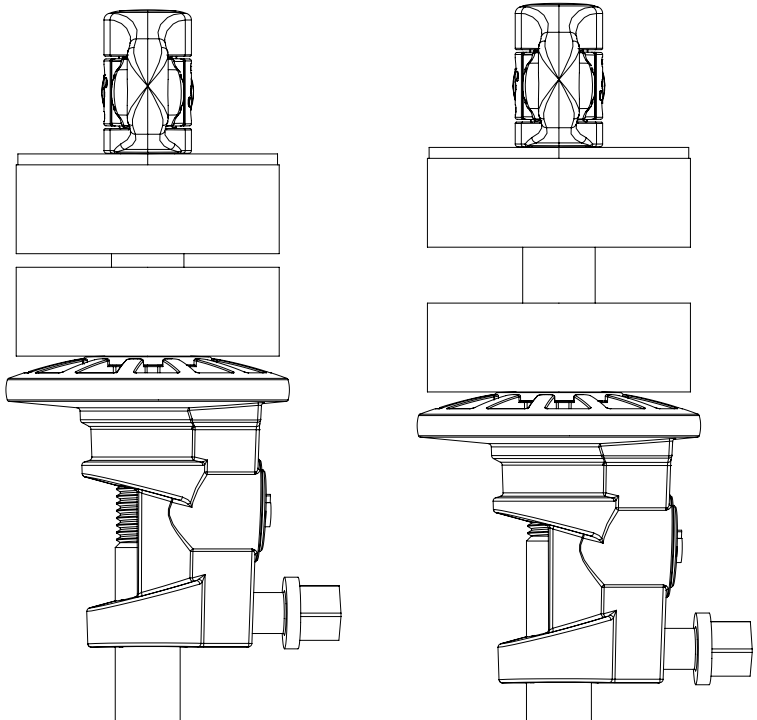

VLEUGELMOER MET QUICK RELEASE

Trek de Retainer-klem met Eén hand los en Druk met de andere hand de vleugels samen om hem snel te verwijderen.

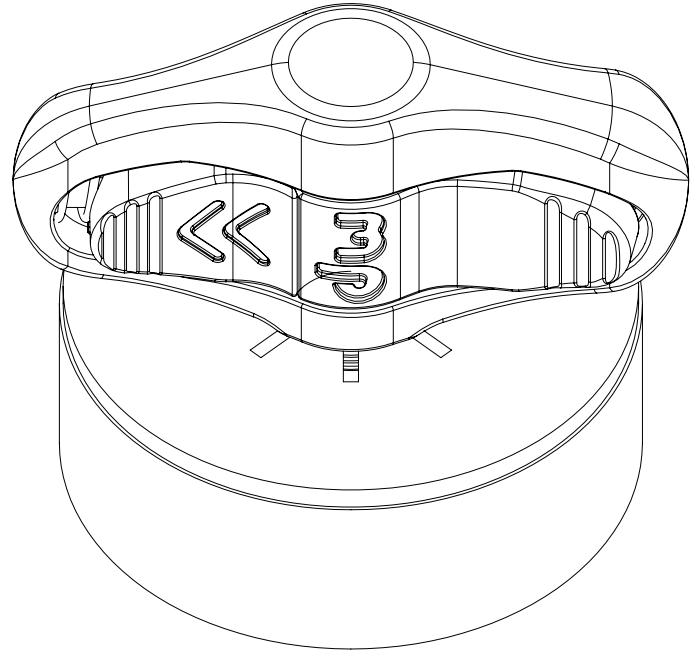

DWCP9791X