DWCP9791X

SUPPORTO PER PIATTI: CARATTERISTICHE

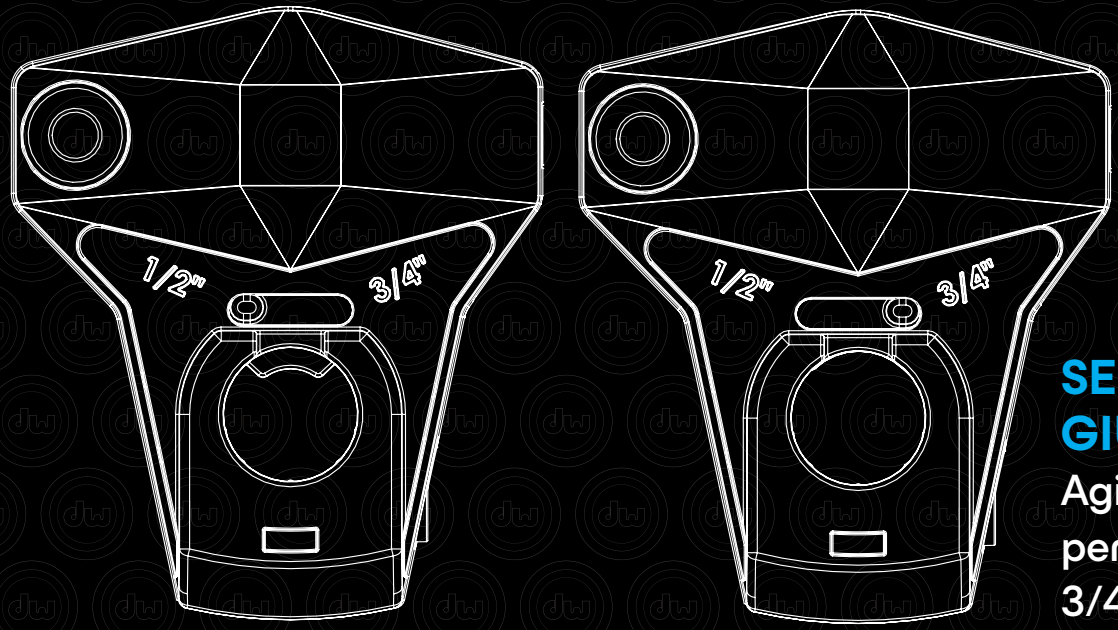

SELETTORE DEL GIUNTO TUBOLARE

Agite sul selettore per passare da tubi da 3/4" ad aste da 1/2"

CARATTERISTICHE

SEDE DEL PIATTO REGOLABILE

Inserite la sede del piatto per regolare l'oscillazione del piatto

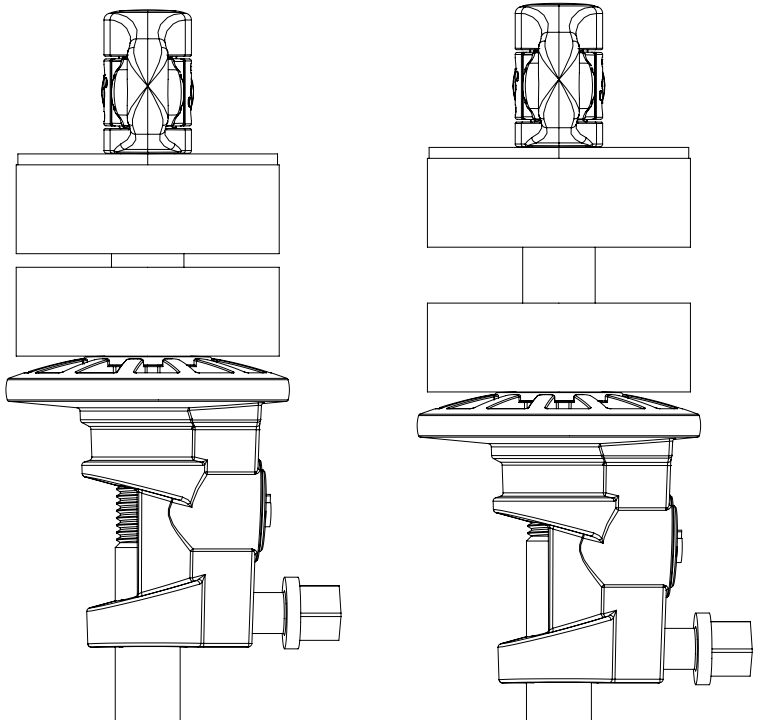

DADO A FARFALLA A SGANCIO RAPIDO

Tirate il fermo con una mano e afferrate la farfalla con l'altra per smontare rapidamente.

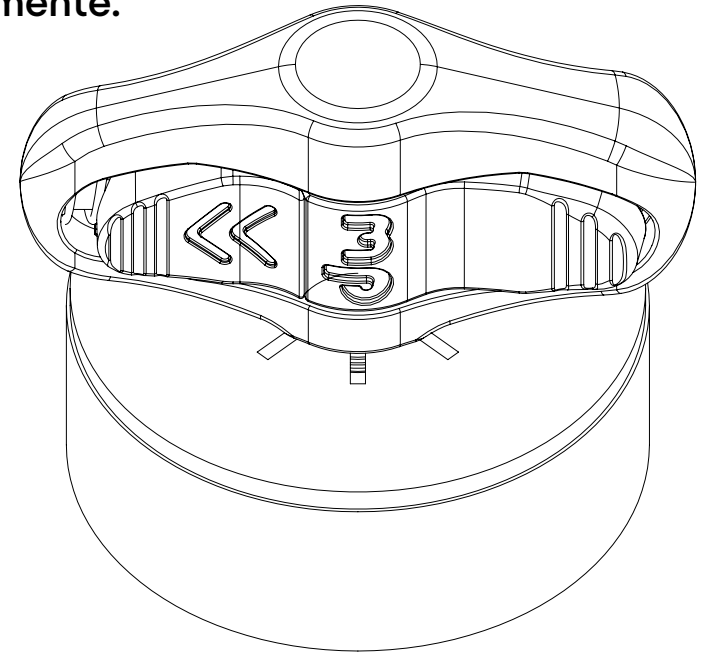

DWCP9791X