DWCP9791X

POINTS FORT PIED COMBO

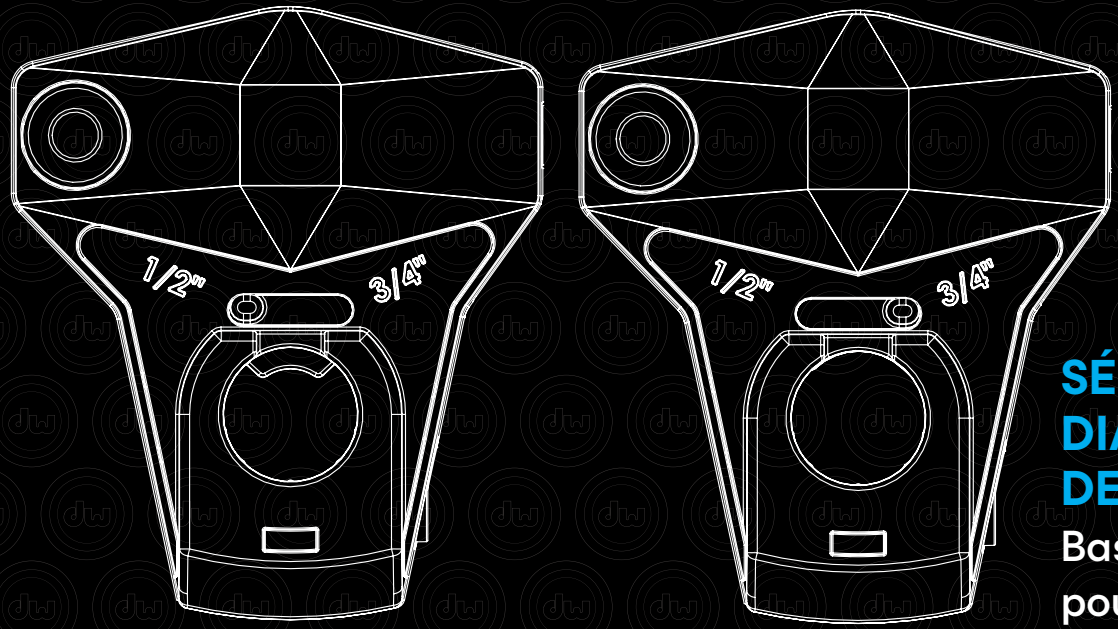

SÉLECTEUR DE DIAMÈTRE DE SUPPORT

Basculer le sélecteur pour passer d'un tube de 3/4" à une tige de 1/2"

CARACTÉRISTIQUES

ASSISE DE CYMBALE RÉGLABLE

Vissez l'assise de cymbale pour régler le mouvement de la cymbale

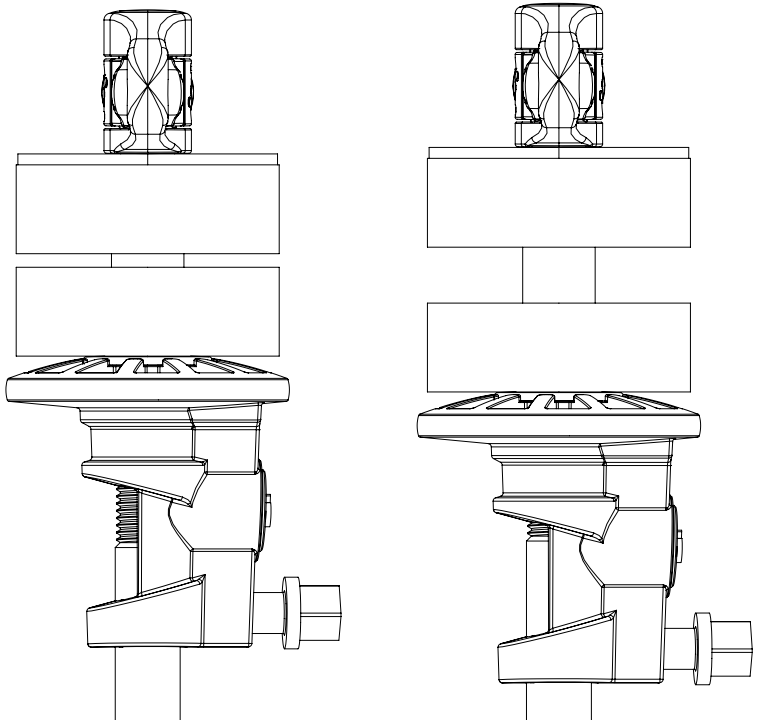

VIS PAPILLON À DÉVERROUILLAGE RAPIDE

Tirez sur la vis d'une main, appuyez sur ses côtés de l'autre pour la retirer rapidement.

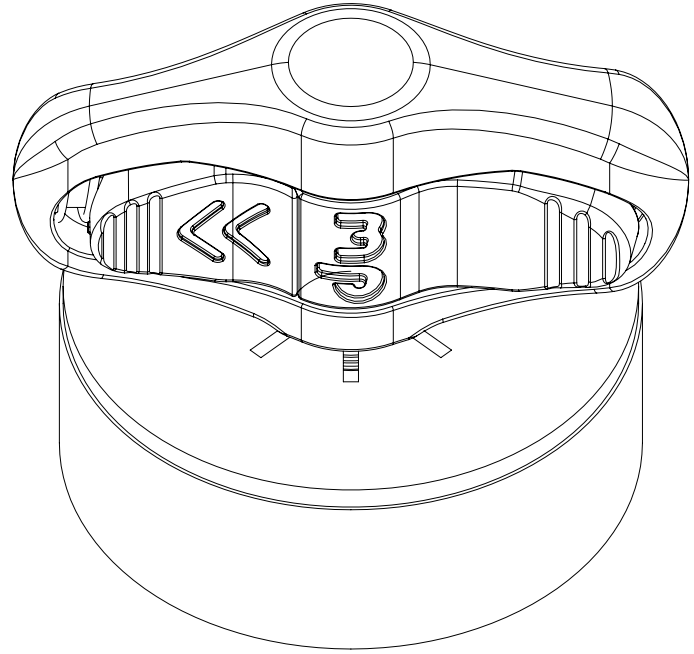

DWCP9791X