DWCP9791X

CARACTERÍSTICAS DEL SOPORTE DE PLATO

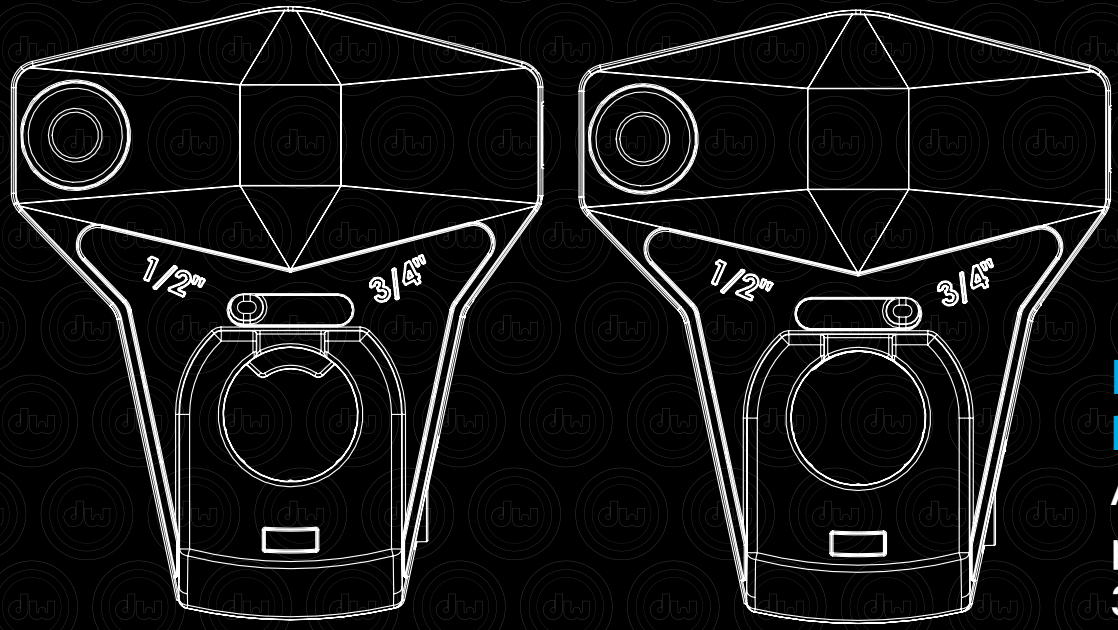

INTERRUPTOR DE JUNTA DE TUBOS

Acciona el interruptor para pasar de tubos de 3/4" a varillas de 1/2"

CARACTERÍSTICAS

ASIENTO DE PLATO AJUSTABLE

Enrosca el asiento del plato para ajustar el movimiento del plato

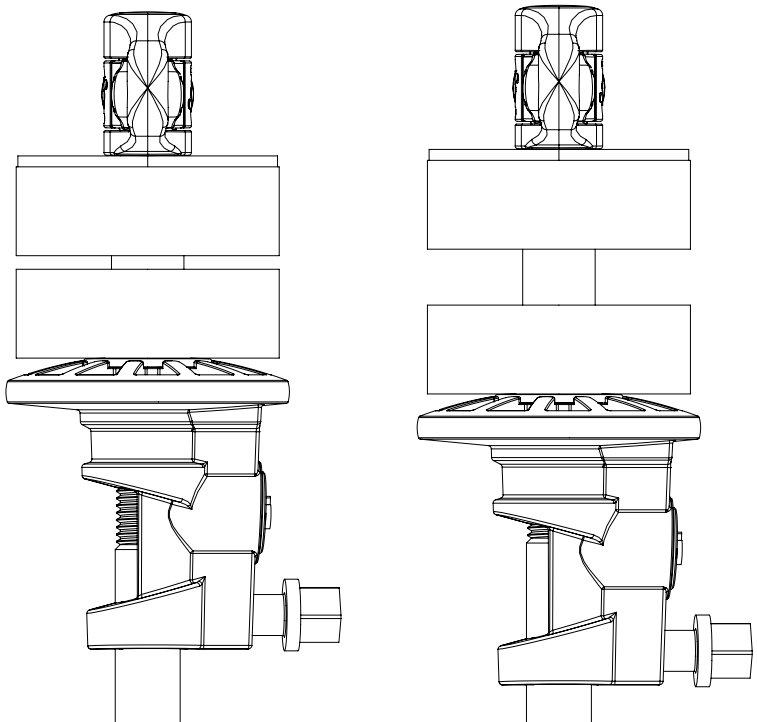

PALOMILLA DE LIBERACIÓN RÁPIDA

Tira del retenedor con una mano y aprieta la palomilla con la otra para liberarla rápidamente.

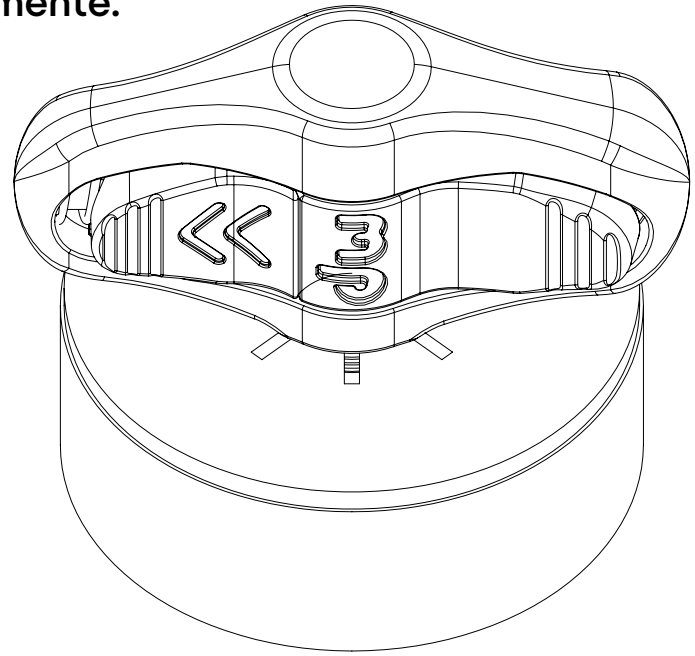

DWCP9791X