DWCP9791X

BECKEN-STATIV FUNKTIONEN

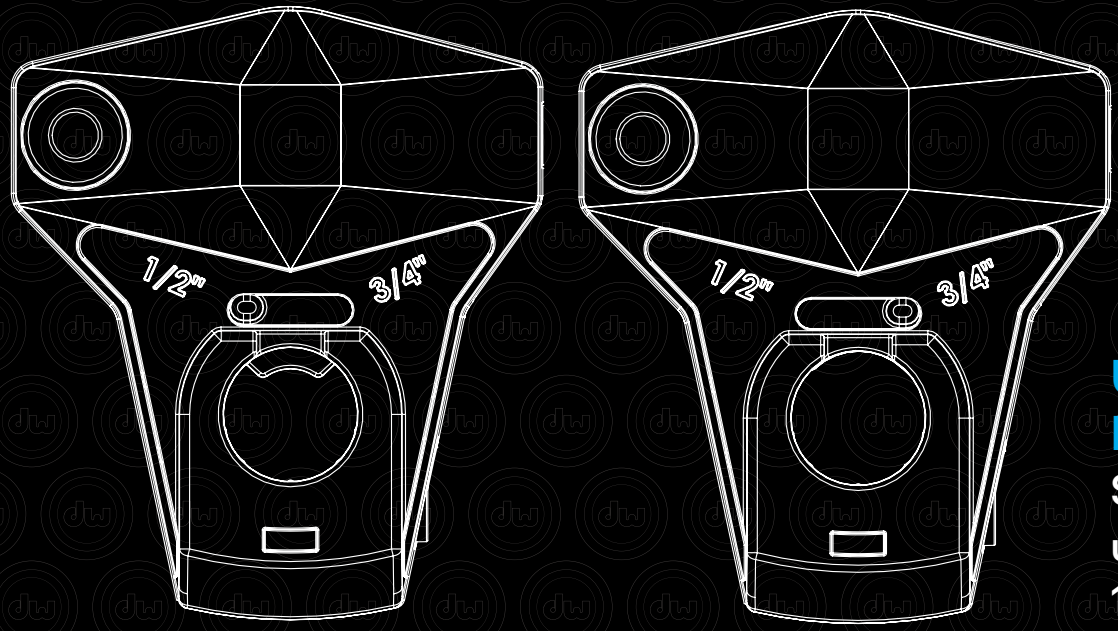

UMSCHALTBARE KLEMMAUFNAHME

Schalter umlegen, um zwischen 3/4"- und 1/2"-Stangen zu wechseln.

EIGENSCHAFTEN

VERSTELLBARE BECKENAUFLAGE

Gewinde-Beckenauflage zur Einstellung der Beckenbewegung

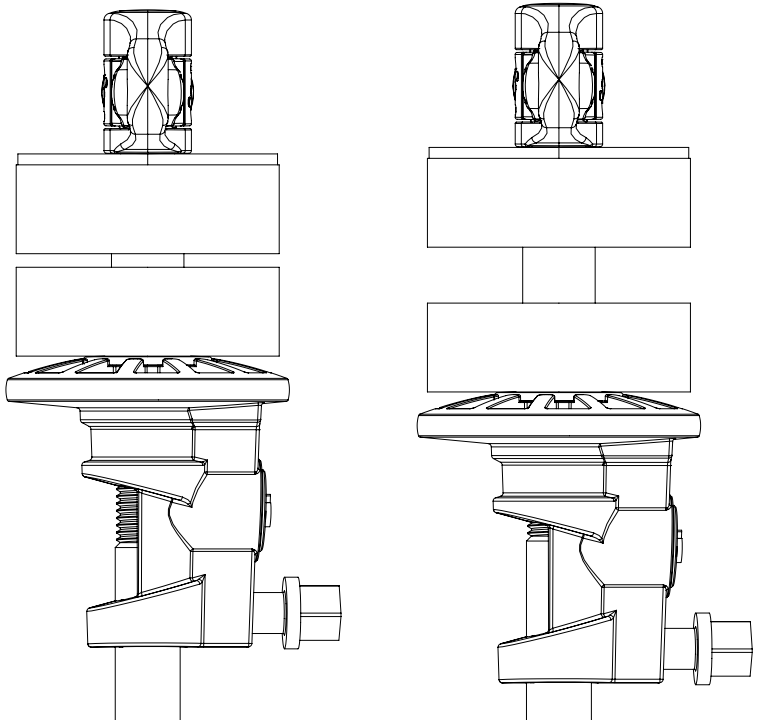

FLÜGELMUTTER MIT SCHNELLVERSCHLUSS

Sicherungsring mit einer Hand ziehen, Flügel mit der anderen zusammendrücken, um die Flügelmutter schnell zu lösen.

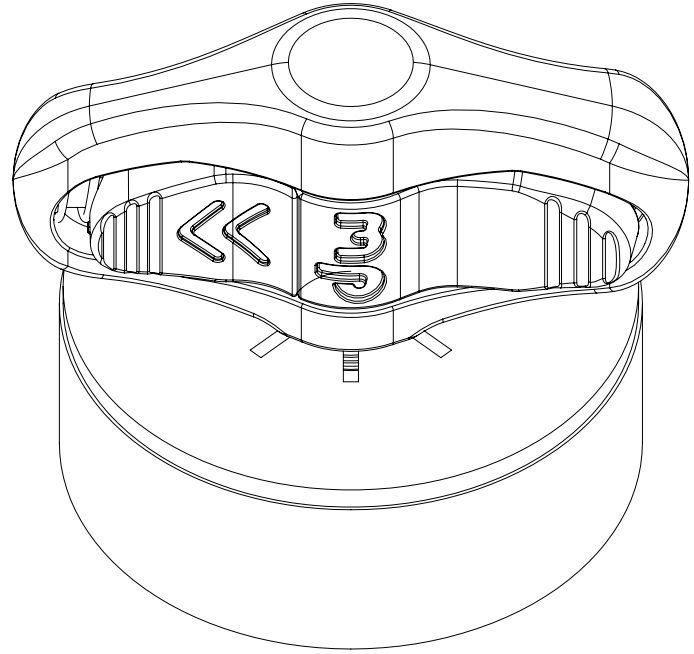

DWCP9791X