DWCP9710XIL

SUPPORTO PER PIATTI: CARATTERISTICHE

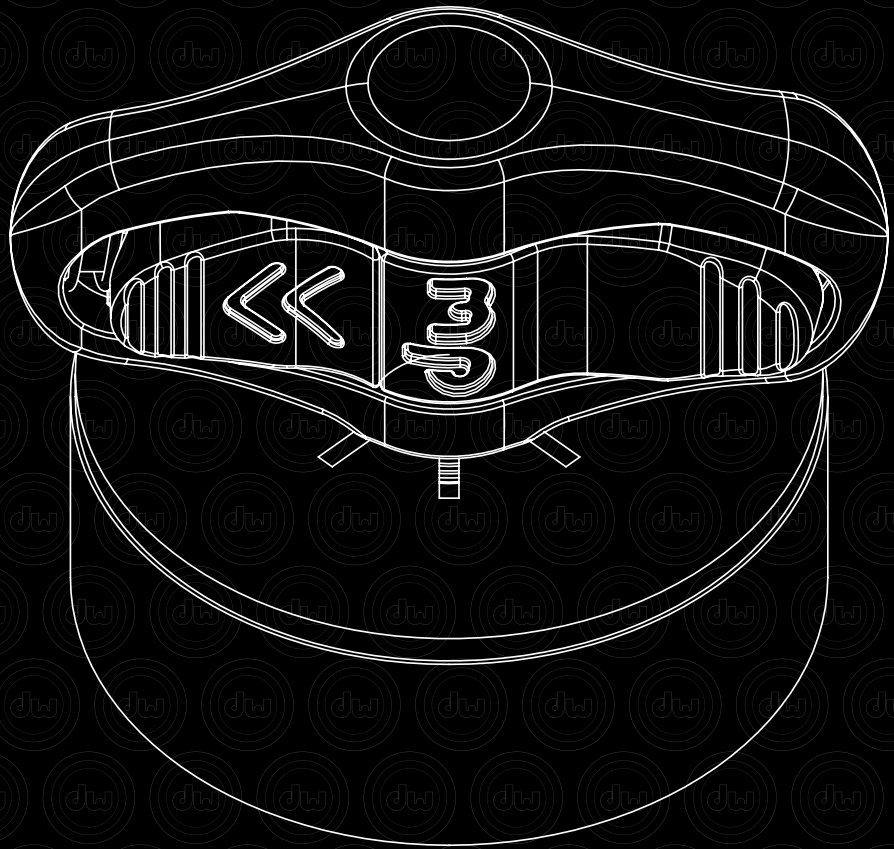

DADO A FARFALLA A SGANCIO RAPIDO

Tirate il fermo con una mano e afferrate la farfalla con l'altra per smontare rapidamente.

CARATTERISTICHE

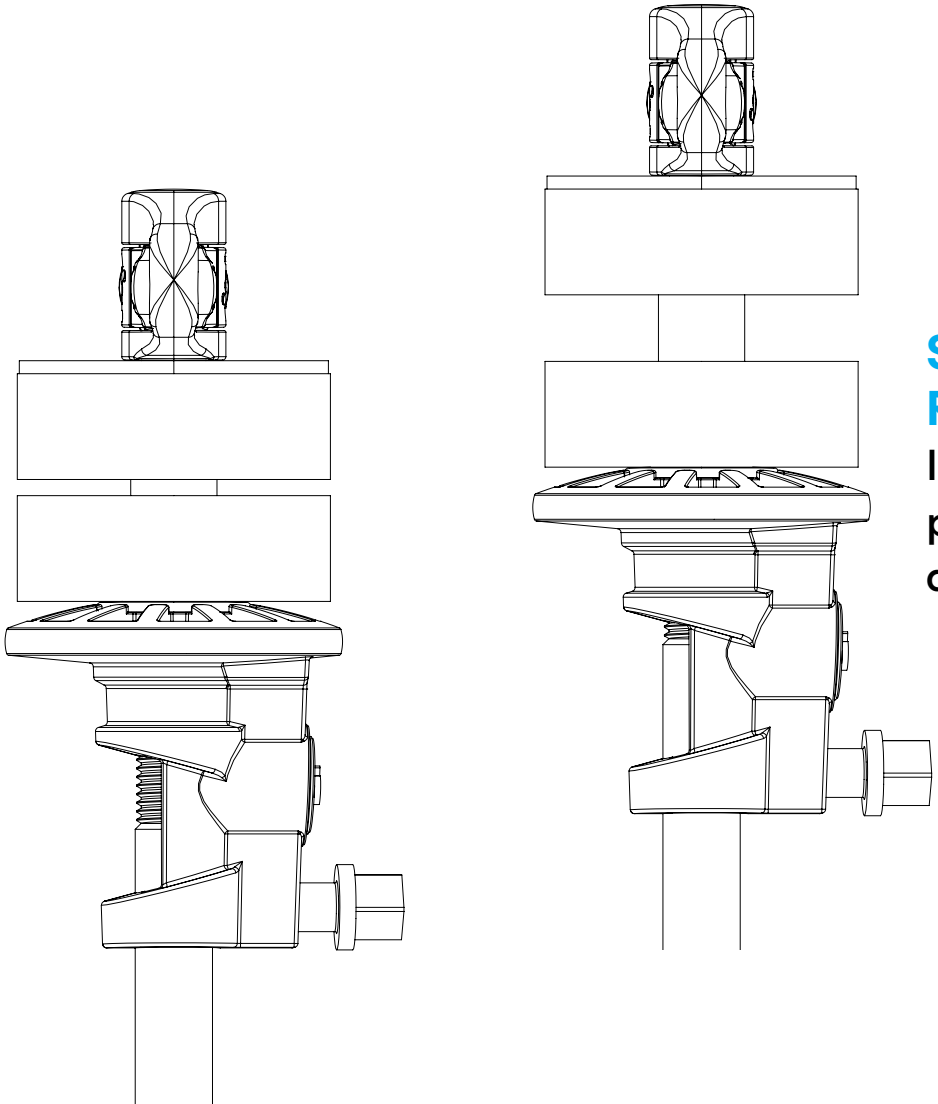

SEDE DEL PIATTO REGOLABILE

Inserite la sede del piatto per regolare l'oscillazione del piatto

DWCP9710XIL