DWCP9710XIL

POINTS FORT PIED DE CYMBALE

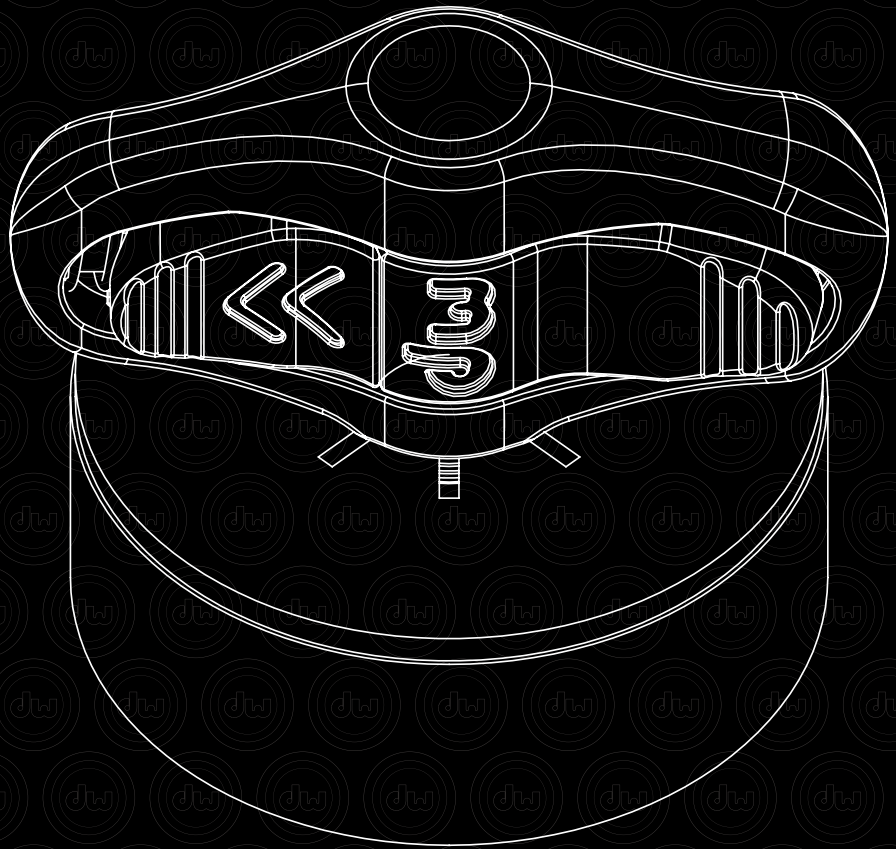

VIS PAPILLON À DÉVERROUILLAGE RAPIDE

Tirez sur la vis d'une main, appuyez sur ses côtés de l'autre pour la retirer rapidement.

CARACTÉRISTIQUES

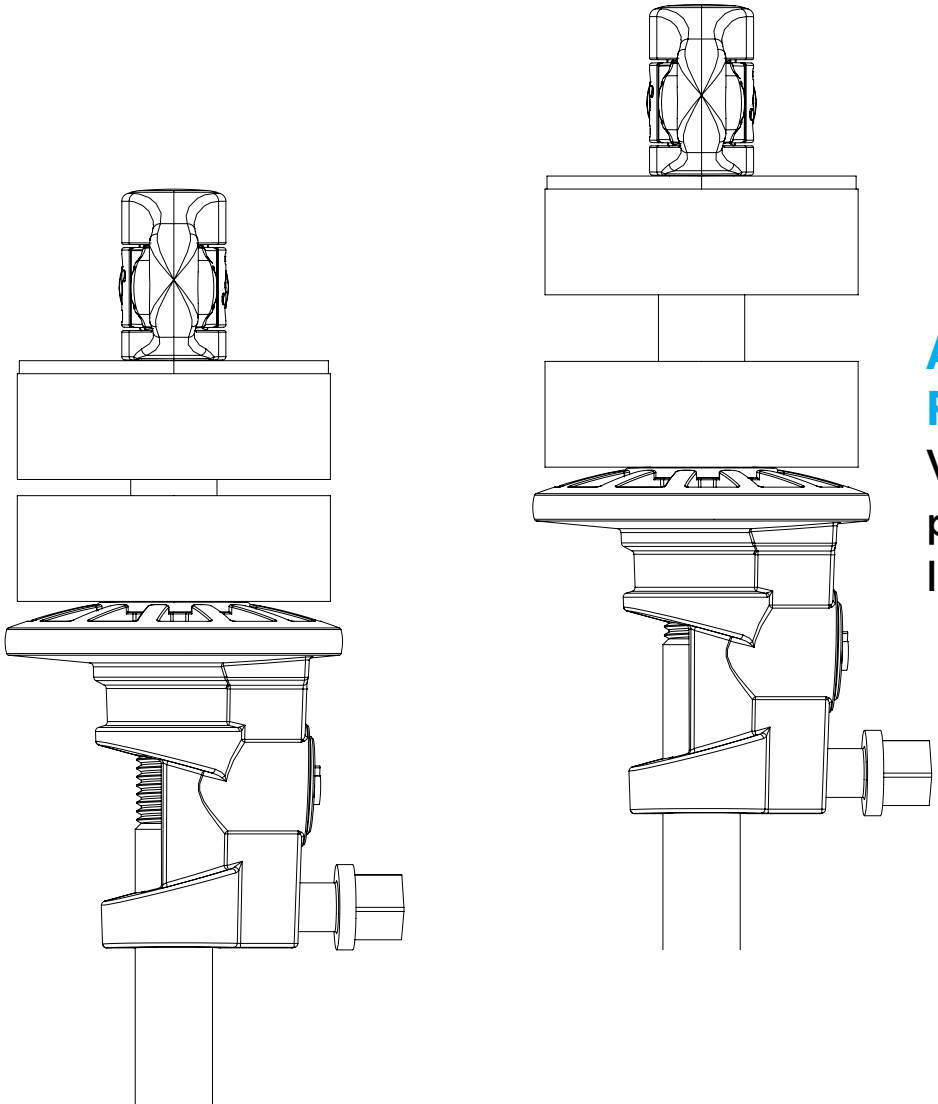

ASSISE DE CYMBALE RÉGLABLE

Vissez l'assise de cymbale pour régler le mouvement de la cymbale

DWCP9710XIL