DWCP9710XIL

CARACTERÍSTICAS DEL SOPORTE DE PLATO

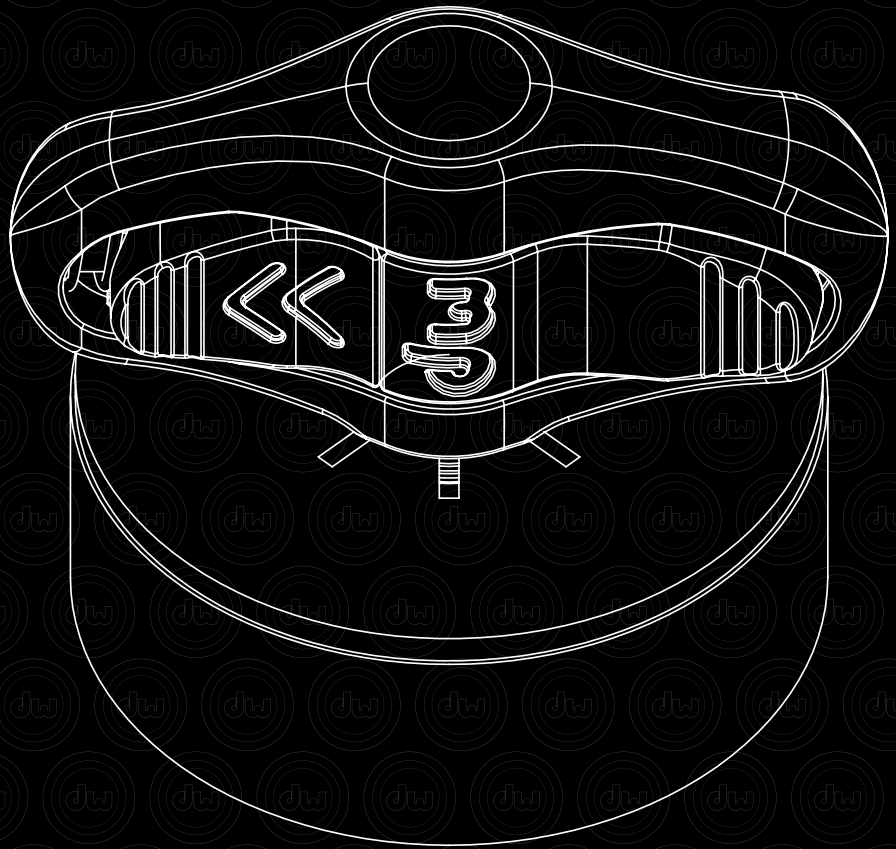

PALOMILLA DE LIBERACIÓN RÁPIDA

Tira del retenedor con una mano y aprieta la palomilla con la otra para liberarla rápidamente.

CARACTERÍSTICAS

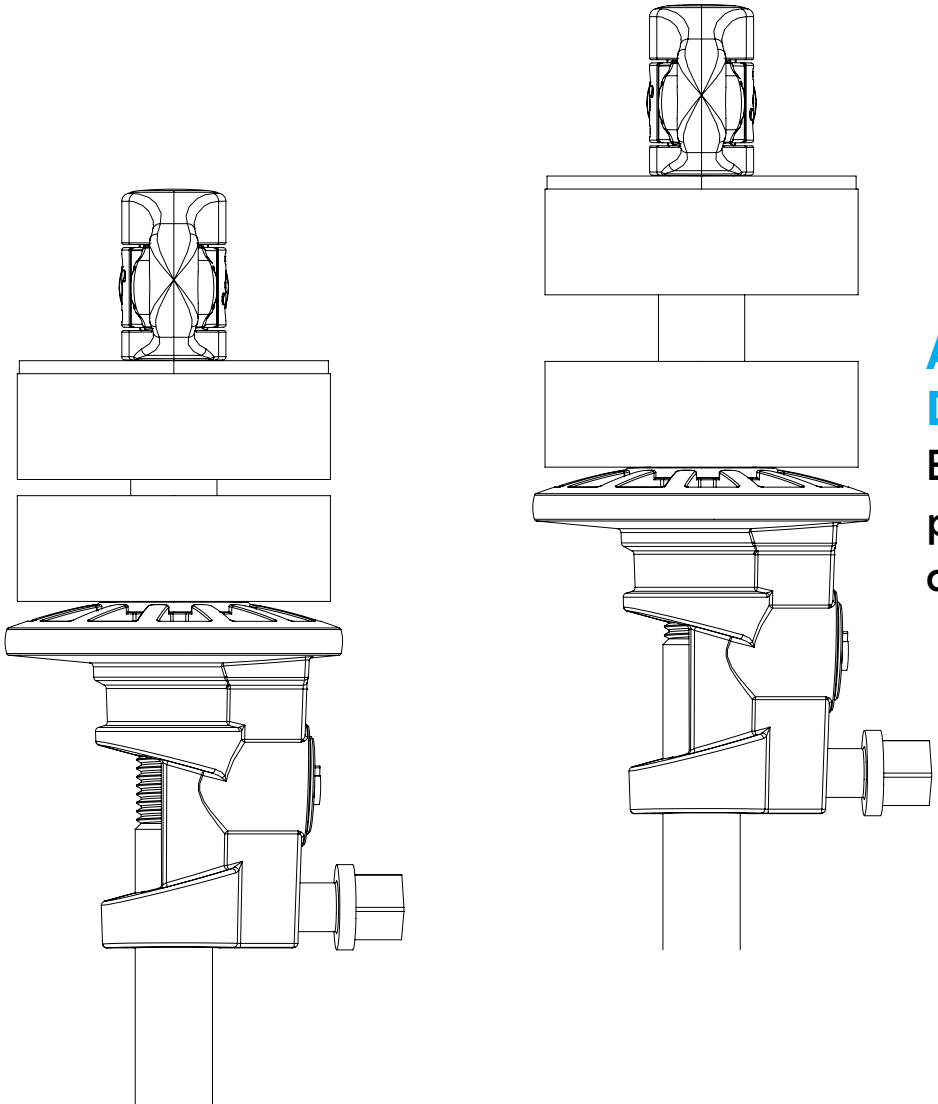

ASIENTO DE PLATO AJUSTABLE

Enrosca el asiento del plato para ajustar el movimiento del plato

DWCP9710XIL