DWCP9710XIL

BECKEN-STATIV FUNKTIONEN

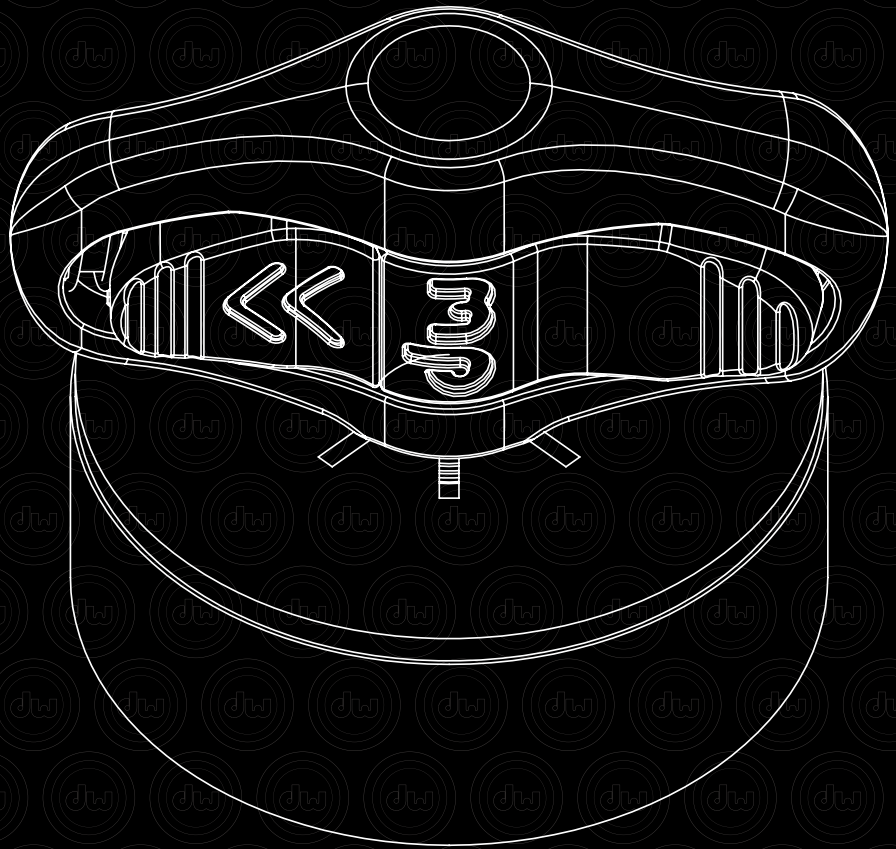

FLÜGELMUTTER MIT SCHNELLVERSCHLUSS

Sicherungsring mit einer Hand ziehen, Flügel mit der anderen zusammendrücken, um die Flügelmutter schnell zu lösen.

EIGENSCHAFTEN

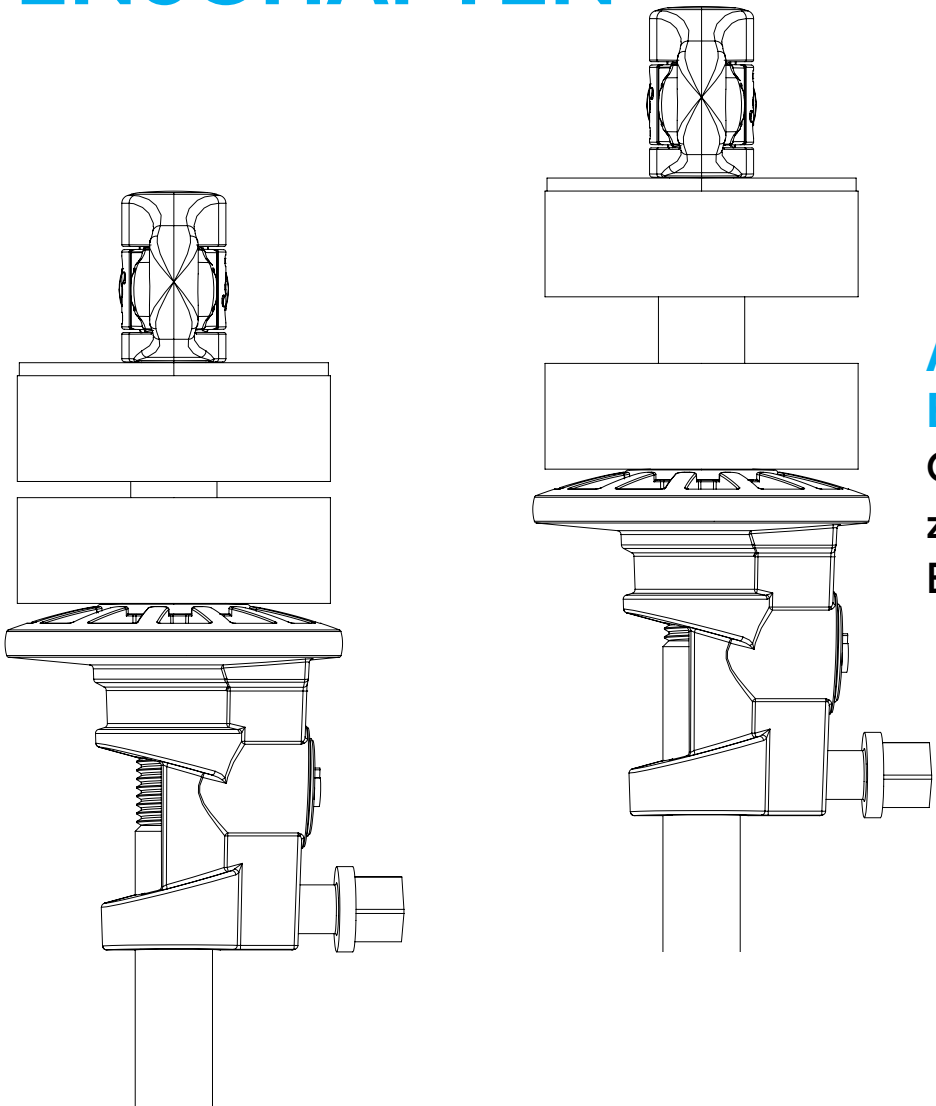

ANPASSBARE BECKENAUFLAGE

Gewinde-Beckenauflage zur Einstellung der Beckenbewegung

DWCP9710XIL