# PRODOTTI DWCP9700

## SUPPORTO PER PIATTI: CARATTERISTICHE



### SEDE DEL PIATTO REGOLABILE

Inserite la sede del piatto per regolare l'oscillazione del piatto

# CARATTERISTICHE

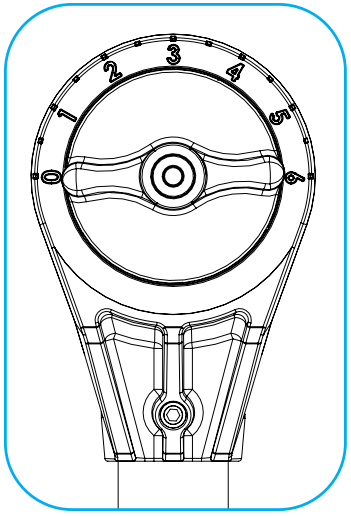


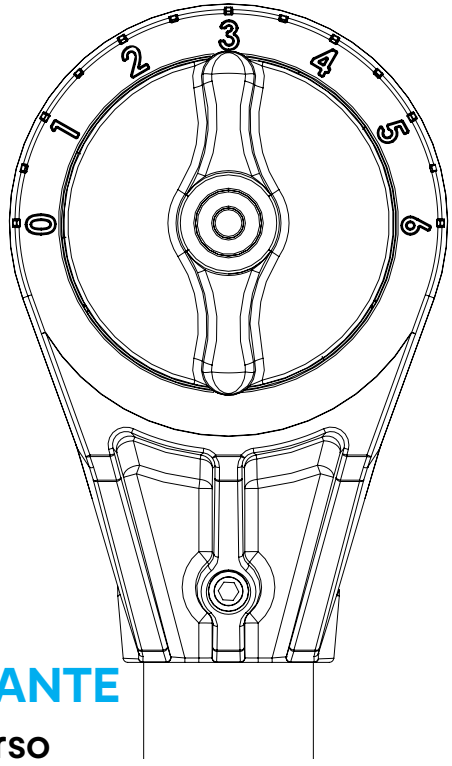


## TILTER AUTOBLOCCANTE

Ruotate la manopola verso sinistra per sbloccare.
Ruotatela verso destra per bloccare.

## DADO A FARFALLA A SGANCIO RAPIDO

Tirate il fermo con una mano e afferrate la farfalla con l'altra per smontare rapidamente.

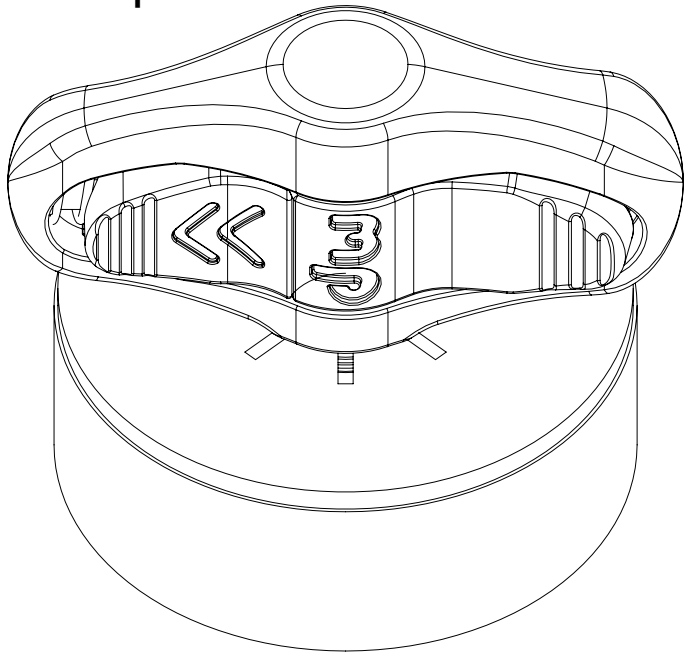

# PRODOTTI DWCP9700