DWCP9700XIL/DWCP9701XIL

PRODUITS DWCP9700

POINTS FORT PIEDS DE CYMBALE



ASSISE DE CYMBALE RÉGLABLE

Vissez l'assise de cymbale pour régler le mouvement de la cymbale

CARACTÉRISTIQUES

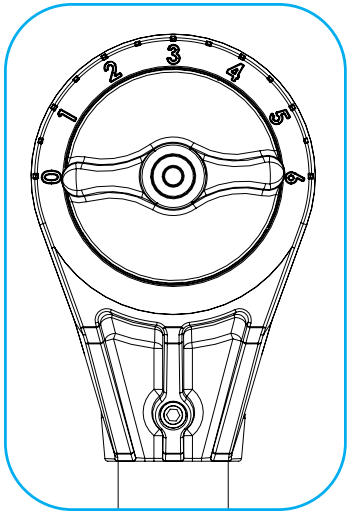

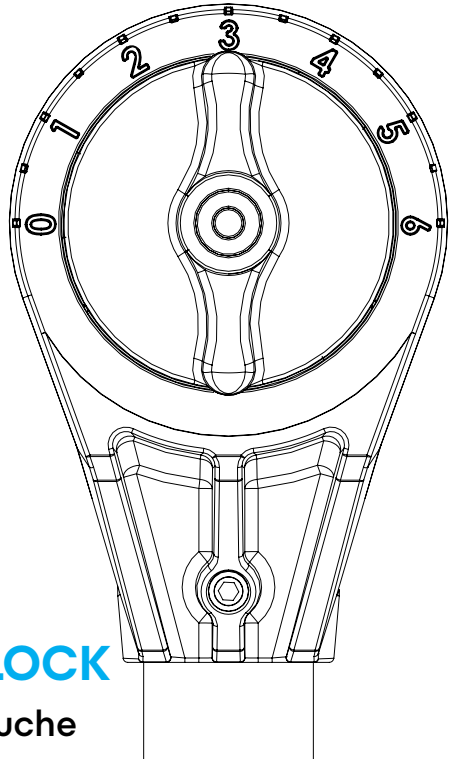

TILTER AVEC AUTO-LOCK

Tournez le bouton vers la gauche pour déverrouiller.

Tournez-le vers la droite pour verrouiller.

VIS PAPILLON À DÉVERROUILLAGE RAPIDE

Tirez sur la vis d'une main, appuyez sur ses côtés de l'autre pour la retirer rapidement.

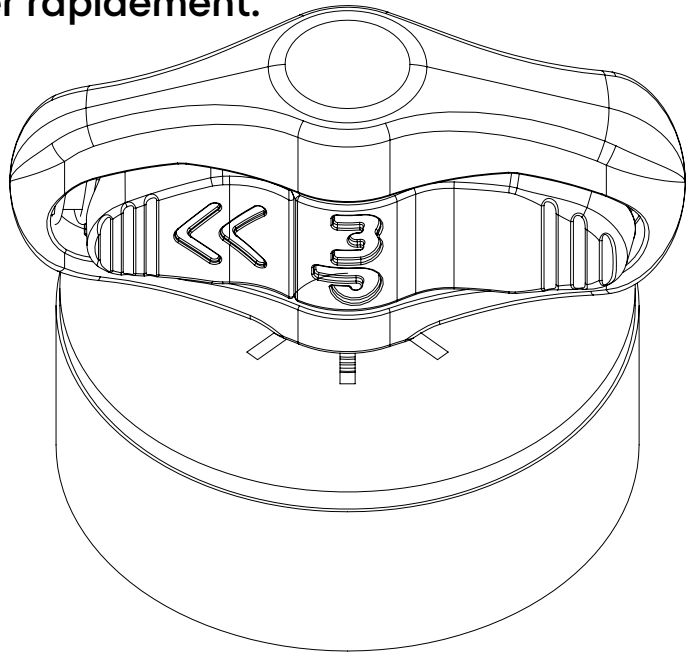

PRODUITS DWCP9700