PRODUCTOS DWCP9700

CARACTERÍSTICAS DEL SOPORTE DE CAJA

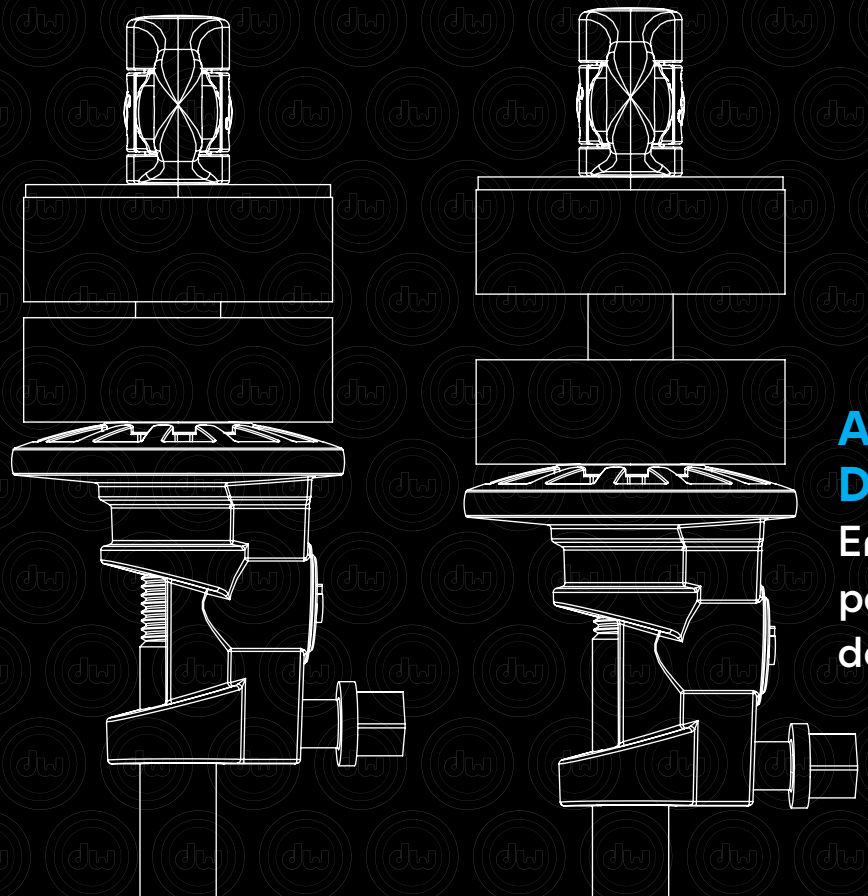

ASIENTO DE PLATO AJUSTABLE

Enrosca el asiento del plato para ajustar el movimiento del plato

CARACTERÍSTICAS

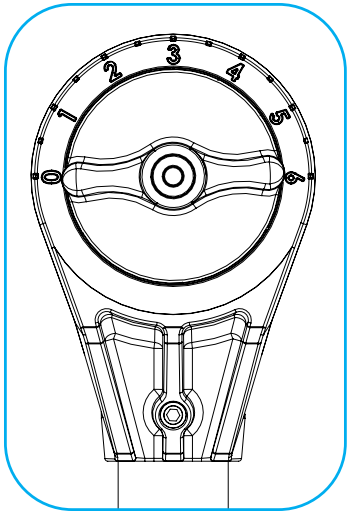

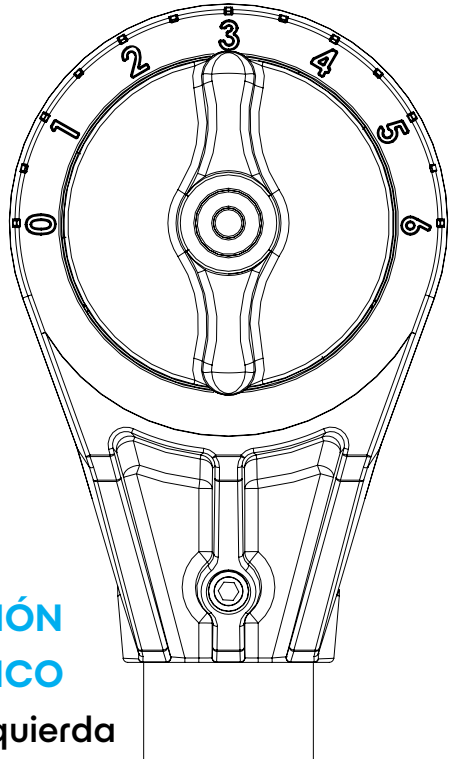

ENGRANAJE DE INCLINACIÓN CON BLOQUEO AUTOMÁTICO

Gira la palomilla hacia la izquierda para desbloquear el engranaje.
Gírala hacia la derecha para bloquearlo.

PALOMILLA DE LIBERACIÓN RÁPIDA

Tira del retenedor con una mano y aprieta la palomilla con la otra para liberarla rápidamente.

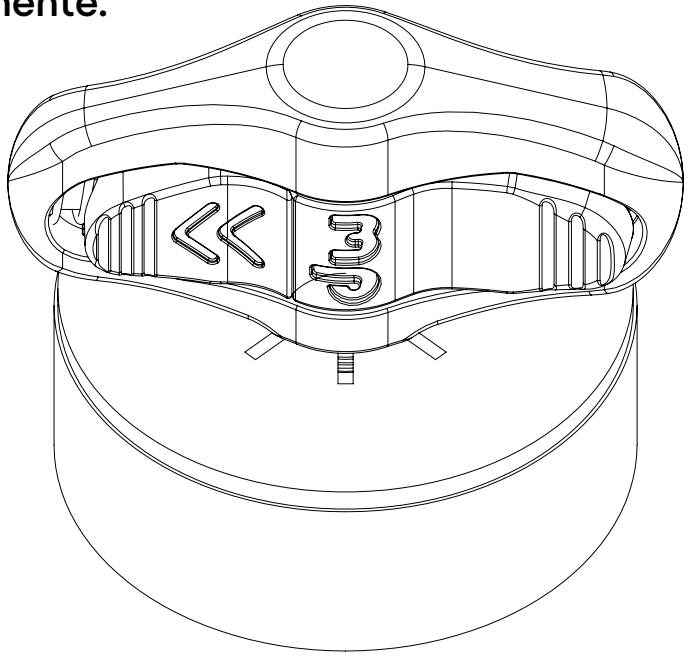

PRODUCTOS DWCP9700