DWCP9700 PRODUKTE

BECKEN-STATIV FUNKTIONEN



ANPASSBARE BECKENAUFLAGE

Gewinde-Beckenauflage zur Einstellung der Beckenbewegung

EIGENSCHAFTEN

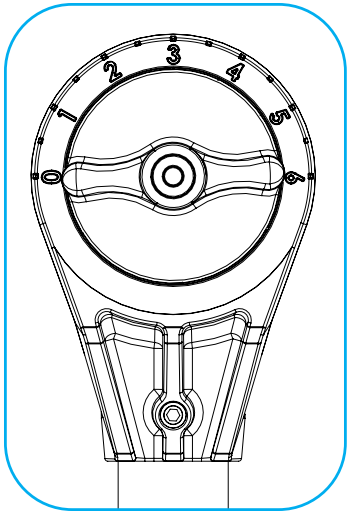

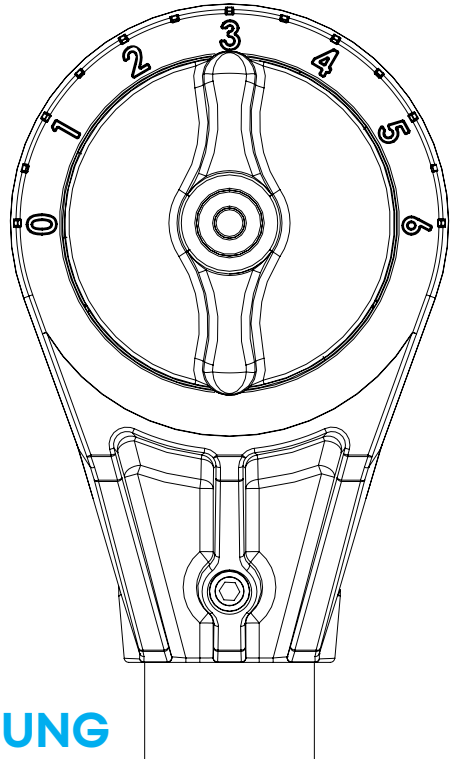

AUTO-LOCK NEIGUNG

Zum Entriegeln den Drehknopf nach links, zum Verriegeln nach rechts drehen.

FLÜGELMUTTER MIT SCHNELLVERSCHLUSS

Sicherungsring mit einer Hand ziehen, Flügel mit der anderen zusammendrücken, um die Flügelmutter schnell zu lösen.

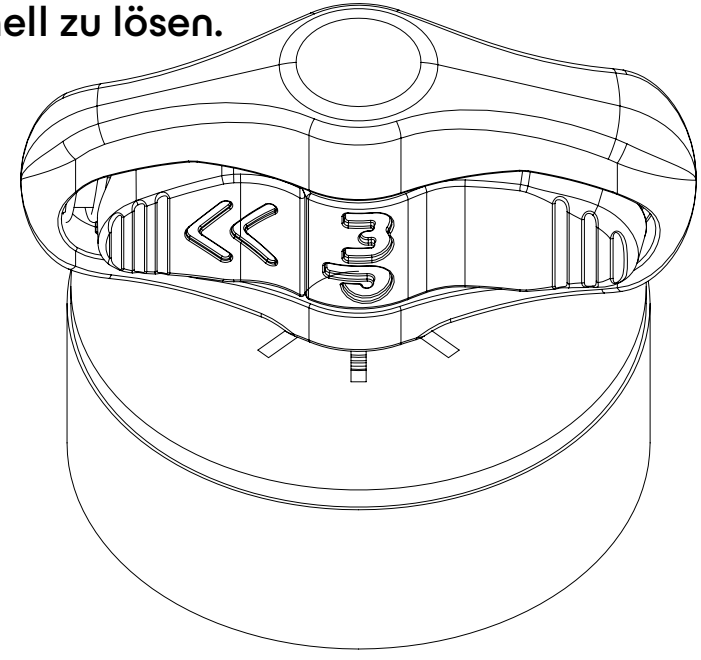

DWCP9700 PRODUKTE