Fender®

HAMMERTONE®

SPACE DELAY

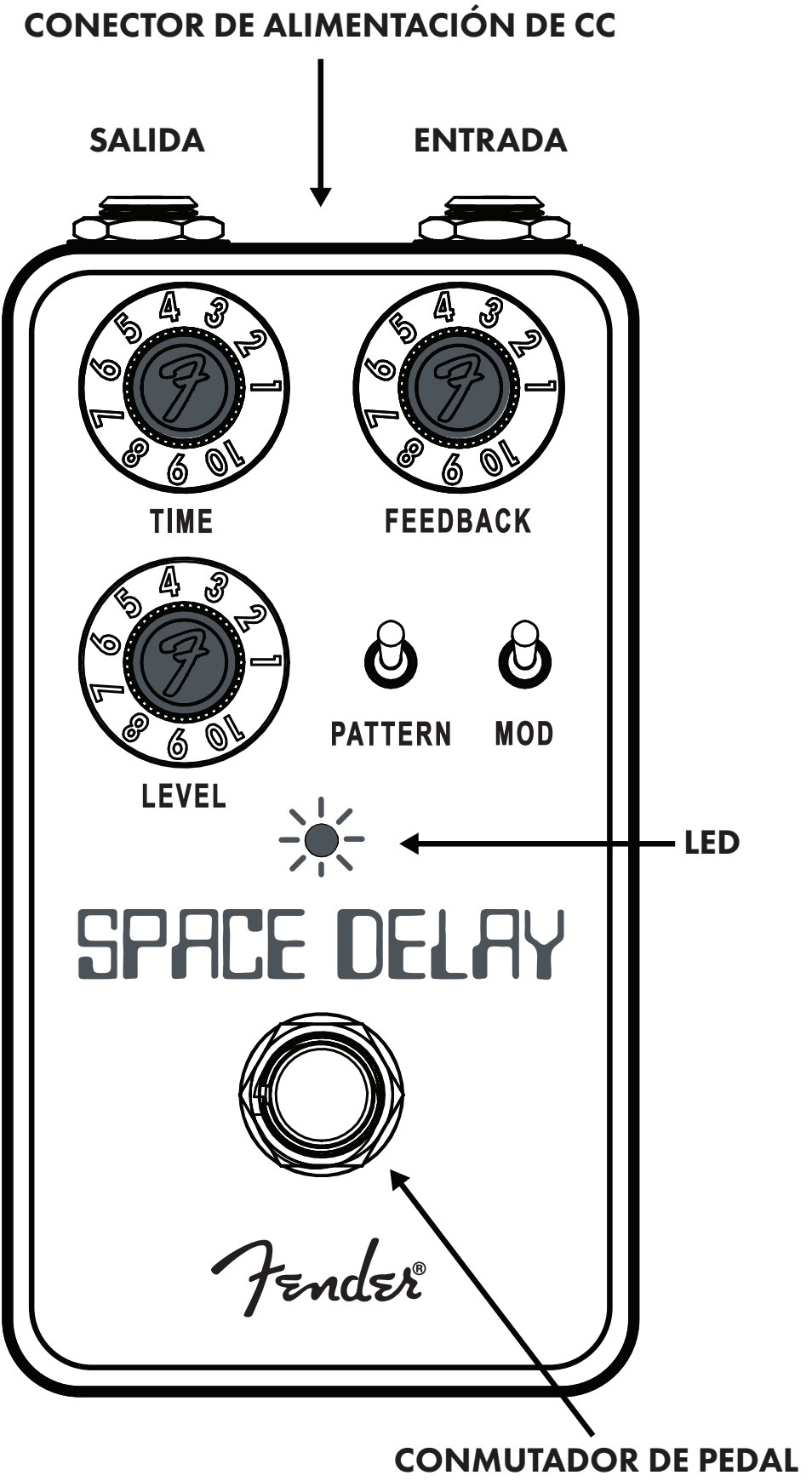
CONECTOR DE ALIMENTACIÓN DE CC
SALIDA
ENTRADA
TIME
FEEDBACK
LEVEL
PATTERN
MOD
LED
SPACE DELAY
Fender®
CONMUTADOR DE PEDAL

HAMMERTONE SPACE DELAY

Gracias por comprar el Hammertone Space Delay - un rico efecto de retardo que añade a su sonido profundidad, dimensión y atmósfera.

Entra en todo un mundo de posibilidades de retardo con control de tiempo, retroalimentación y volumen, y utilice los interruptores Pattern y Mod para realizar ajustes adicionales. El retardo es un elemento esencial en el arsenal de cualquier guitarrista moderno. El Hammertone Space Delay pone a sus pies ese fenomenal sonido retardado cubriendo todos los matices: desde los más sutiles hasta los más imponentes.

CONECTOR DE SALIDA
Esta salida de baja impedancia se conecta al amplificador o al siguiente pedal de la cadena de señal.

CONECTOR DE ENTRADA
Entrada de alta impedancia para guitarra eléctrica, bajo, guitarras acústicas con sistemas de pastillas, teclados y otros instrumentos.

CONECTOR DE ALIMENTACIÓN DE CC
Conecte aquí el adaptador de alimentación de CC. Conector estándar de 9VDC con centro negativo para usar con las fuentes de alimentación adecuadas.

CONTROL DE TIEMPO
Ajusta el tiempo de retardo hasta un máximo de un segundo.

CONTROL DE LA RETROALIMENTACIÓN
Ajusta el volumen de las repeticiones de la señal. Con el ajuste al máximo, las repeticiones continuarán aumentando su volumen en lugar de desvanecerse naturalmente, y eventualmente se volverán lo suficientemente fuertes como para causar una agradable distorsión.

CONTROL DE VOLUMEN
Ajusta el volumen de las repeticiones (ecos) desde una señal completamente seca (sin señal de retardo) hasta una señal equilibrada (volumen igual para la señal seca y de efecto).

PATTERN - CONMUTADOR DE ESTILO
Conmutador de tres posiciones para diferentes combinaciones de cabezales virtuales magnetofónicos: retraso de un cuarto (arriba), retraso de primer tipo (centro) y retraso de segundo tipo (abajo).

CONMUTADOR DE MODULACIÓN
Modula la señal retardada e imita la fluctuación del eco de cinta clásico. La velocidad y la profundidad de la modulación pueden ajustarse con los potenciómetros internos.

LED
Se ilumina cuando el efecto está activado.

CONMUTADOR DE PEDAL
Activa y desactiva el efecto.

POTENCIÓMETROS DE AJUSTE INTERNOS (ACCESIBLES AL QUITAR LA TAPA)

El potenciómetro SPEED ajusta la velocidad de la modulación cuando el interruptor MOD está activo.

El potenciómetro DEPTH ajusta la profundidad de la modulación cuando el interruptor MOD está activo.

Retire la tapa con un destornillador plano. Ajuste los potenciómetros con un destornillador de estrella.

Para ajustar los elementos de control de la modulación, pruebe a ajustar temporalmente un retraso corto. La cantidad de modulación será la misma en retrasos cortos y largos, pero el retardo de modulación se adelanta al retardo principal, de manera que en caso de tener ajustado un tiempo de retardo largo en los potenciómetros, el efecto puede parecer ralentizado.

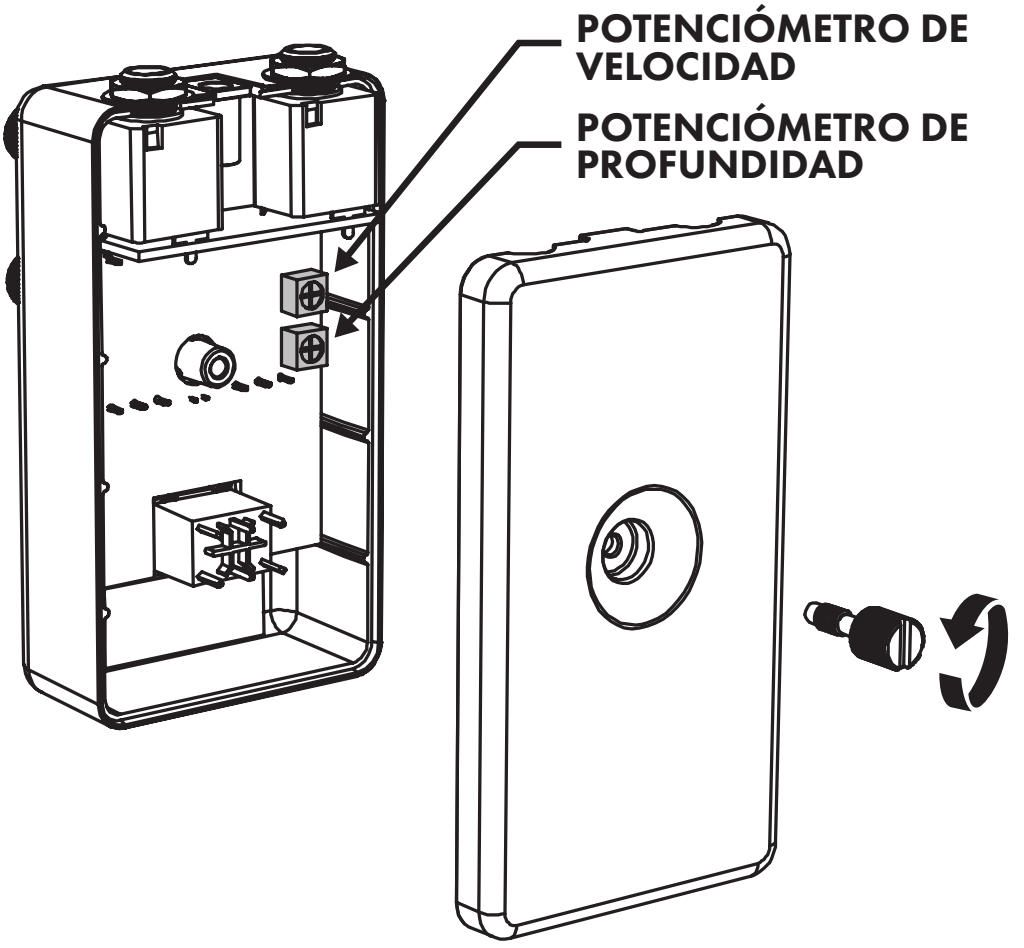

UN PRODUCTO DE LA COMPAÑÍA
FENDER MUSICAL INSTRUMENTS CORPORATION
CORONA, CALIFORNIA, , EE.UU.

Fender® y Hammertone® son marca registrada de la compañía FMIC.

Copyright © 2023 FMIC. Todos los derechos reservados.

PN 7724436001 REV D

INSTRUCCIONES IMPORTANTES DE SEGURIDAD

- ADVERTENCIA: Para evitar daños, incendios o descargas eléctricas, no exponga la unidad ni su adaptador de alimentación de CA a la lluvia o la humedad.
- No manipule el enchufe de CA del adaptador de corriente conectado.
- Evite la caída de gotas o las salpicaduras de líquidos sobre el dispositivo.
- No hay piezas en el interior del dispositivo que el usuario pueda reparar. Consulte a personal cualificado para la realización de labores de mantenimiento.
- ADVERTENCIA: El dispositivo sólo debe conectarse a una fuente de alimentación (adaptador) que esté homologada y certificada por una autoridad de seguridad y que cumpla con los requisitos de los reglamentarios de seguridad locales y nacionales.
- Desenchufe el adaptador de alimentación de CA antes de limpiar el exterior. Utilice sólo un paño húmedo para la limpieza y espere a que la unidad esté completamente seca antes de volver a conectarla a la corriente.
- Los amplificadores, sistemas de altavoces y auriculares (si forman parte del equipo) pueden producir niveles de presión sonora muy altos que pueden causar daños auditivos temporales o permanentes. Tenga cuidado al establecer y ajustar los niveles de volumen durante el uso.

ESTE DISPOSITIVO CUMPLE CON LA PARTE 15 DE LAS NORMAS DE LA FCC (COMISIÓN FEDERAL DE LAS COMUNICACIONES). EL FUNCIONAMIENTO ESTÁ SUJETO A LAS SIGUIENTES DOS CONDICIONES: (1) ESTE DISPOSITIVO NO PUEDE CAUSAR INTERFERENCIAS, Y (2) ESTE DISPOSITIVO DEBE ACEPTAR CUALQUIER INTERFERENCIA RECIBIDA INCLUYENDO LAS INTERFERENCIAS QUE PUEDAN CAUSAR UN FUNCIONAMIENTO NO DESEADO.

OTROS IDIOMAS

Manual accesible en otros idiomas en la dirección www.fender.com/support

CARACTERÍSTICAS

IMPEDANCIA	Entrada: 500 kΩ Salida: 470 Ω
ALIMENTACIÓN	Adaptador regulado de 100 mA min a 9VDC + –⊙– - conector de barril de 5,5 x 2,1 mm (no incluido)
REQUISITOS DE ALIMENTACIÓN	9 VDC
DIMENSIONES	62 × 111,8 × 55,9 mm
PESO	0,23 kg

Las características del producto pueden variar sin notificación previa

© FENDER MUSICAL INSTRUMENTS 2023

产品中有害物质的名称及含量

部件名称	有害物质					
	铅 (Pb)	汞 (Hg)	镉 (Cd)	六价铬 (Cr(VI))	多溴联苯 (PBB)	多溴二苯醚 (PBDE)
箱体	O	O	O	O	O	O
喇叭单元*	O	O	O	O	O	O
电子部分	X	O	X	O	O	O
接线端子	X	O	O	O	O	O
电线	X	O	O	O	O	O
附件	O	O	O	O	O	O

本表格依据 SJ/T 11364 的规定编制。
O： 表示该有毒有害物质在该部件所有均质材料中的含量均在 GB/T 26572 规定的限量要求以下。
X： 表示该有毒有害物质至少在该部件的某一均质材料中的含量超出 GB/T 26572 规定的限量要求。
注： 含有有害物质的部件由于全球技术发展水平限制而无法实现有害物质的替代。

*产品含有喇叭单元时有效。