19777 iPad Air 2 Stativ

KÖNIG & MEYER
Stands For Music

- **Ihr iPad Air 2 wird wunderbar in Szene gesetzt.**
- **Gleichermaßen geeignet für Bühne, Heim und Studio.**
- **Einfaches Einrasten in die speziell angepasste Platte**
- **Der Neigungswinkel kann mittels ergonomischer Klemmelemente stufenlos eingestellt werden.**
- **Sehr praktisch: mit einem Handgriff kann das iPad Air 2 quer oder hochkant präsentiert werden.**
- **Stufenlos höhenverstellbar von 700 - 1550 mm.**

Vielen Dank, dass Sie sich für dieses Produkt entschieden haben. Diese Anleitung informiert Sie über alle wichtigen Schritte bei Aufbau und Handhabung. Wir empfehlen, sie auch für den späteren Gebrauch aufzubewahren.

SICHERHEITSHINWEISE

a. Last: - Passend für **iPad Air 2**
- iPad Air 2 sorgfältig in die Aufnahmeplatte einclipsen und auf sicheren Sitz prüfen
- Halterung umsichtig handhaben; v.a. beim ändern der Einstellungen (Neigung, Format)

b. Boden: - muss geeignet sein, d.h. ebener und tragfähiger Untergrund ist Voraussetzung

c. Installation: Klemmschrauben stets handfest anziehen

d. Äußere Einflüsse: Schutz vor Wind, Regen, Stößen etc.

AUFSTELLANLEITUNG

1 Füße auseinander klappen
2 Sockelschraube lösen und Sockel bis zum Anschlag nach unten fahren; Sockelschraube wieder anziehen
3 Spannschellen lösen, Auszüge auf gewünschte Höhe bringen und Spannschellen wieder klemmen
4 Rändelscheibe bis zum Anschlag festdrehen
5 iPad Air 2-Halterung auf Gewindebolzen schrauben
6 Rändelscheibe mit der Halterung verspannen
7 Flügelmutter festziehen

BENUTZERHINWEISE

AUSRICHTEN des iPad Air 2
8 iPad Air 2 so einlegen, dass sich die HOME-Button-Symbole des Tablets und der Halteplatte auf der gleichen Seite befinden.

EINLEGEN des iPad Air 2
9 iPad Air 2 erst unten EINLEGEN...
10 ...danach oben EINRASTEN

ENTNEHMEN des iPad Air 2
11 iPad Air 2 festhalten und oberen Haken ANHEBEN
12 iPad Air 2 herausklappen und ENTNEHMEN

Die iPad Air 2-Halteplatte kann in Neigung und Format verstellt werden. Zu diesem Zweck muss das Tablet nicht aus der Halteplatte entnommen werden.

NEIGUNG
Das iPad Air 2 kann zwischen senkrechter und waagerechter Endstellung in jeder Position fixiert werden.
13 iPad Air 2 halten und Flügelmutter etwas lösen
14 iPad Air 2 neigen wie gewünscht und
15 Flügelmutter wieder festziehen

FORMAT
Die Halterung verfügt über eine 90°-Verdrehfunktion.
Dadurch kann das iPad Air 2 hochkant oder quer präsentiert werden.
16 Aufnahmeplatte nehmen und ins Quer- bzw. Hochformat drehen - oder in die Schräge!
Anschläge in der Halterung begrenzen die Verdrehung.

FEHLERSUCHE (F) und BESEITIGUNG (B)
F: Halterung wackelt
B: Verschraubung mit Stativ prüfen, ggf. neu verschrauben **s. 4-6**
B: Flügelmutter **7** fest anziehen

F: iPad Air 2 sitzt nicht gut
B: iPad Air 2 korrekt einlegen und dabei hörbar einrasten lassen.
B: ACHTUNG! Nur für iPad Air 2 geeignet. Nicht für andere Versionen.

TECHNISCHE DATEN / SPEZIFIKATION

Material	Rohre, Schrauben: Stahl, schwarz gepulvert, verzinkt Spannschellen: Zink, schwarz gepulvert Sockel, Gelenke, Klemmen, Griffe, Aufnahmeplatte: PA-6 Parkettschoner: TPE
Traglast	iPad Air 2
Maße	Halter: 249 x 94 x 178,7 mm Stativ: ø 565 x 700/1550 mm
Gewicht	netto: 1,66 kg, brutto: 2,24 kg

STATIV AUFSTELLEN

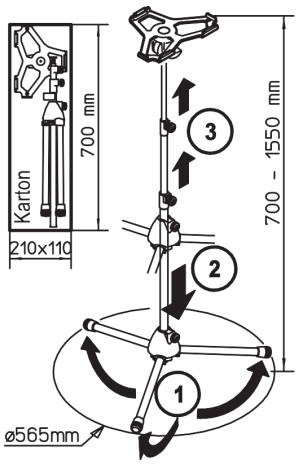

HALTEPLATTE MONTIEREN

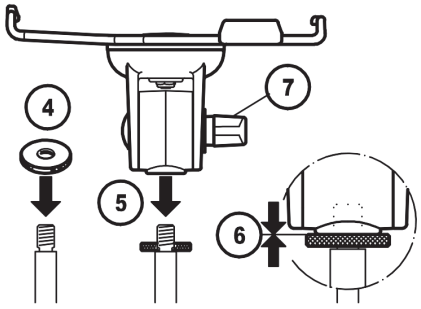

AUSRICHTEN des iPad Air 2

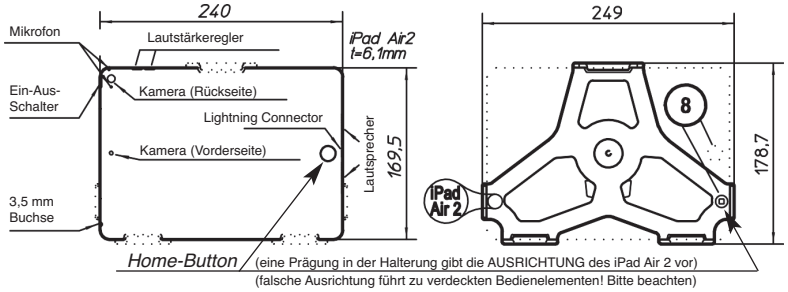

EINLEGEN des iPad Air 2

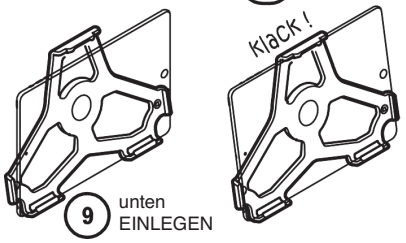

ENTNEHMEN des iPad Air 2

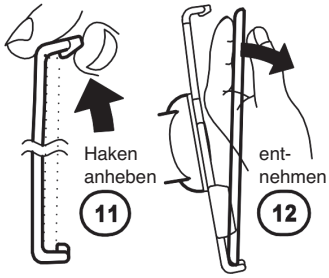

NEIGUNG

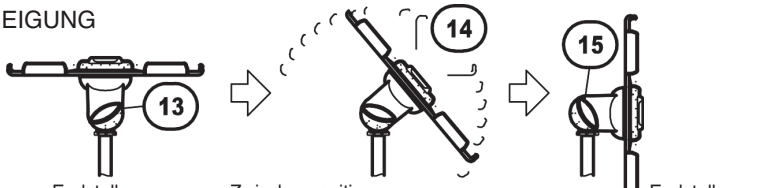

Endstellung:
- waagerecht
- am Anschlag

Zwischenposition:
- schräg (0-90°)
- frei wählbar (Pos. sichern durch festes Anziehen der Flügelmutter)

Endstellung:
- senkrecht
- am Anschlag

FORMAT

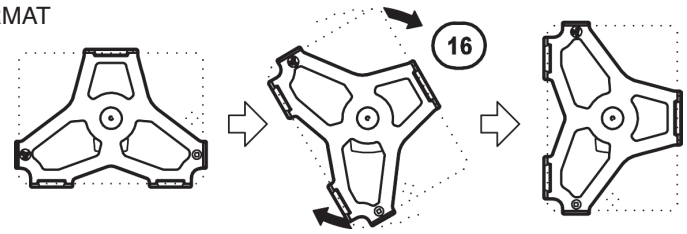

Endstellung eingerastet:
- Querformat (landscape)

Zwischenstellung nicht eingerastet, sie behält jedoch die gewählte Einstellung

Endstellung eingerastet:
- Hochformat

KÖNIG & MEYER GmbH & Co. KG
Kiesweg 2, 97877 Wertheim, www.k-m.de
19777-300-55 Rev.01 03-80-103-00 12/14

19777 iPad Air 2 stand

- Long-lived and stable! Your iPad Air 2 is wonderfully presented.
- Equally suitable for stage, home and studio.
- The iPad Air 2 is simply attached to the specially adjusted adapter plate.
- The inclination angle can be adjusted smoothly by ergonomic clamp screws.
- Very practical: the handle can be used to present the iPad Air 2 horizontally or vertically.
- Smoothly adjustable from 700 - 1550 mm.

Thank you for choosing this product. This instruction manual informs you about the important steps to set up and handle the product.
We recommend to keep the manual in a separate place for a possible later use.

SAFETY NOTES

a. Load: - Suitable for **iPad Air 2**
- Carefully attach iPad Air 2 to the adapter plate and check for secure fit.
- Handle the holder with care, in particular when changing settings (inclination, format).

b. Bottom: - Must be slanted, i.e. level underground with carrying capacity is a requirement

c. Installation: Always hand-tighten clamp screws.

d. Outer influences: Protection from wind, rain, impact, etc.

SETUP INSTRUCTIONS

1 Fold feet apart
2 Loosen base screw and move base down to the stop; tighten base screw again
3 Loosen clamps, adjust extensions to the desired height and tighten clamps again
4 Tighten knurled screw to the stop
5 Screw iPad Air 2 holder to the threaded pin
6 Clamp knurled screw to the holder
7 Tighten wing nut

USER NOTES

ORIENTATION of the iPad Air 2
8 Place the iPad Air 2 according to the HOME-Button-Symbol (consult the embossing on the holding plate).

PLACEMENT of the iPad Air 2
9 First PLACE the iPad Air 2 into the bottom area and...
10 ...then CLIP it into the top.

REMOVAL of the iPad Air 2
11 Hold the iPad Air 2 and LIFT UP the hook.
12 Hold the iPad Air 2 and REMOVE it.

The iPad Air 2 holder can be adjusted according to the position and format. The iPad Air 2 does not have to be removed from the holding plate to make the adjustments.

POSITION
The iPad Air 2 can be placed in any vertical / horizontal position, the final position can be set. To do this:
13 Hold the iPad Air 2 and loosen the wing nut somewhat
14 Pick the position (vertical / horizontal) and
15 Re-tighten the wing nut.

FORMAT
The holder is equipped with a 90°-turning function. This allows the presentation of the iPad Air 2 in the portrait and landscape positions.
16 Turn the holding plate either in the portrait or landscape position - or it can be tilted.
Hitches within the mount limit how far the holder can be turned.

FAULT FINDING (FF) and REPAIR (R)
FF: Holder wobbles
R: Check screw connection to stand, attach again if required **s. 4-6**
R: Tighten wing nut **7** firmly

FF: iPad Air 2 is not positioned in the holder properly
R: Place the iPad Air 2 into the holder correctly (so you can hear the click)
R: ATTENTION! Suitable only for iPad Air 2. Not for other iPad Gen.

TECHNICAL DATA / SPECIFICATIONS

Material	Pipes, screws: Steel, black powder-coated, zinc-plated Clamps: zinc, black powder-coated Base, joints, clamps, grip, adapter plate: PA-6 Parquet protection: TPE
Load capacity	iPad Air 2
Dimensions	Holder: 249 x 94 x 178,7 mm Stand: ø 565 x 700/1550 mm
Weight	net: 1.66 kg, gross: 2.24 kg

STAND ASSEMBLY

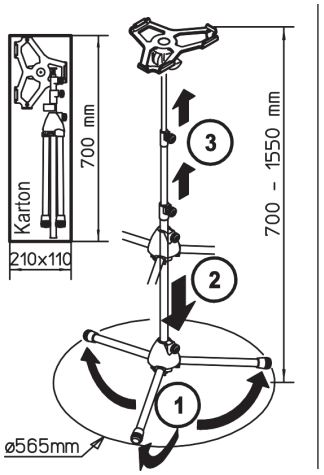

HOLDER ASSEMBLY

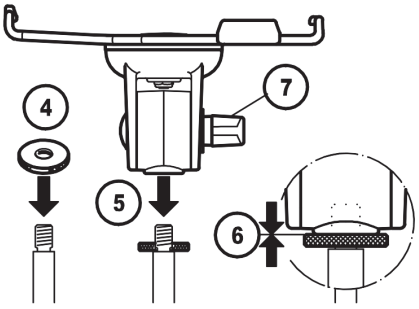

ORIENTATION of the iPad Air 2

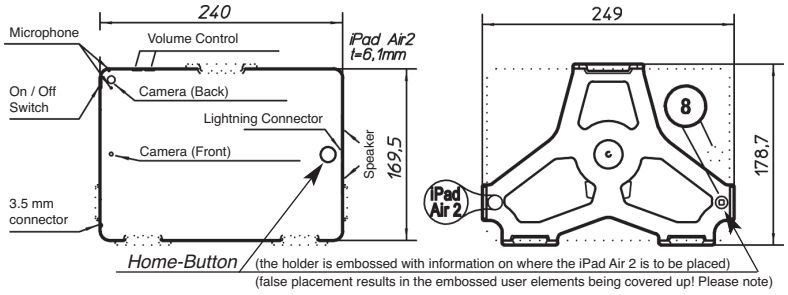

PLACEMENT of the iPad Air 2

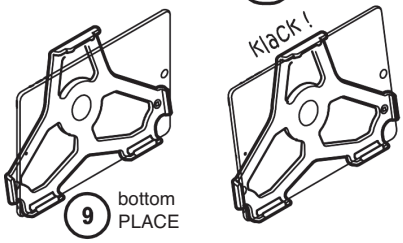

REMOVAL of the iPad Air 2

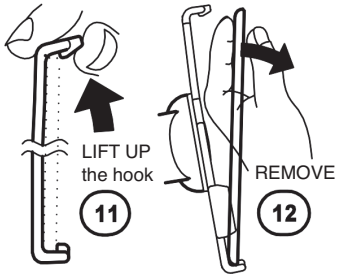

POSITION

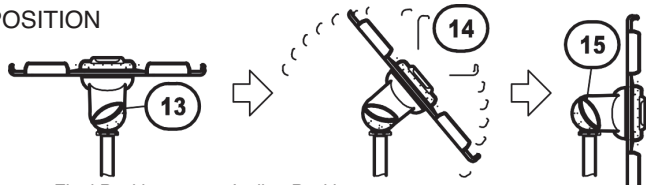

Final Position
- horizontal
- as far as it goes

Incline Position
- tilted (0-90°)
- select any position (Secure position by tightening the wing nut)

Final Position
- vertical
- as far as it goes

FORMAT

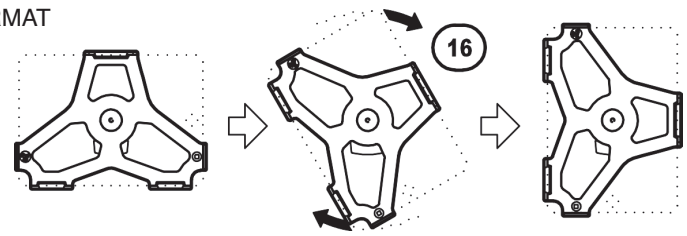

Final Position
- landscape
- click into place

Incline Position, cannot be clicked into place, however it does stay in the selected position

Final Position
- portrait
- click into place

KÖNIG & MEYER GmbH & Co. KG
Kiesweg 2, 97877 Wertheim, www.k-m.de
19777-300-55 Rev.01 03-80-103-00 12/14