# 19727 iPad Air 2-Halter

**- Diese Klemmhalterung hält ihr iPad Air 2 sicher und komfortabel fest.**
**- Gleichermaßen geeignet für Bühne, Heim und Studio.**
**- Die starke Klammer sorgt für sicheren Halt an Rohren von ø 11 bis ø 30 mm.**
**- Das iPad Air 2 wird mühelos in die speziell angepasste Halteplatte eingeklipst.**
**- Mit Verstellmöglichkeiten die keine Wünsche offenlassen: Neigung, Richtung, Hoch/Querformat sind stufenlos einstellbar**

Vielen Dank, dass Sie sich für dieses Produkt entschieden haben. Diese Anleitung informiert Sie über alle wichtigen Schritte bei Aufbau und Handhabung. Wir empfehlen, sie auch für den späteren Gebrauch aufzubewahren.

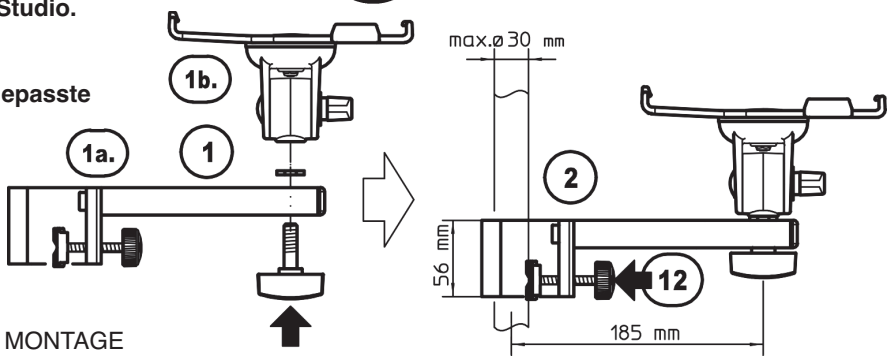


MONTAGE

## SICHERHEITSHINWEISE

a. Traglast: - Speziell angepasst für iPad Air 2
- iPad Air 2 sorgfältig in die Aufnahmeplatte einklipsen und auf sicheren Sitz prüfen
- Halterung umsichtig handhaben; v.a. beim Ändern der Einstellungen (Neigung, Format)

b. Stativ: - standfeste Mikrofon- o. Notenpultstative
- pasende Rohrdurchmesser (ø 11 - ø 30 mm)
- auf feste und tragfähige Untergründe achten

c. Installation: - Klemmschrauben stets handfest anziehen

d. Einflüsse: - vor Wind, Regen, Stößen etc. schützen

## AUFSTELLANLEITUNG

MONTAGE

**1** Die Halterung besteht aus zwei Baugruppen:
a. Haltearm mit der Klammer,
b. iPad Air 2 Halteplatte mit Gelenkverbindung.
Beide Teile werden mittels Flügelschraube miteinander verbunden

**2** Die Klammer wird um das Rohr gelegt und dann mit der Schraube **12** fixiert

EINLEGEN des IPAD AIR 2

**3** iPad Air 2 nach dem HOME-Button-Symbol AUSRICHTEN (s.Prägung auf der Halteplatte).

**4** iPad Air 2 erst unten EINLEGEN und dann...

**5** ...oben EINCLIPSEN.

ENTNEHMEN des IPAD AIR 2

**6** iPad Air 2 halten und oberen Haken anheben

**7** iPad Air 2 herausklappen und entnehmen

EINLEGEN und ENTNEHMEN des iPad Air 2

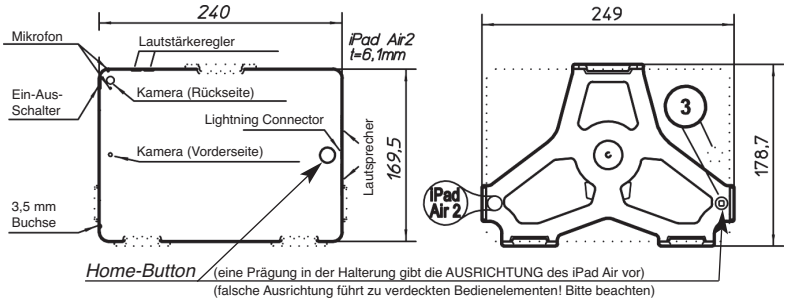


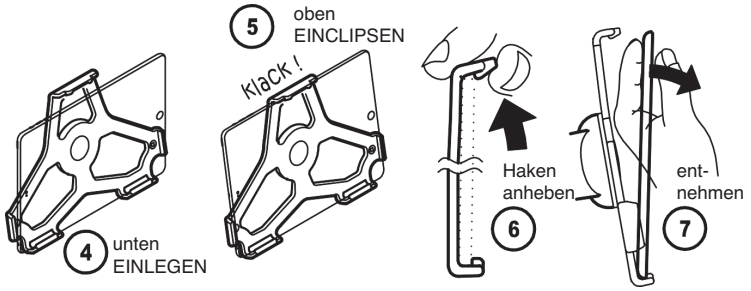


## BENUTZERHINWEISE

Die iPad Air 2-Halterung kann in Format und Neigung verstellt werden. Zu diesem Zweck muss das iPad Air nicht aus der Halteplatte entnommen werden.

NEIGUNG

Das iPad Air 2 kann zwischen senkrechter und waagerechter Endstellung in jeder Position fixiert werden. Dazu:

**8** iPad Air 2 halten und Flügelmutter etwas lösen

**9** iPad Air 2 neigen wie gewünscht und

**10** Flügelmutter wieder festziehen

AUSRICHTUNG

**11** a. Flügelschraube leicht lösen, iPad Air 2-Halterung drehen, Flügelschraube wieder festdrehen

**12** b. Halterung festhalten, Klemmschraube lösen, Haltearm in Wunschrichtung drehen, Klemmschraube wieder festziehen.

FORMAT

Die Halterung verfügt über eine 90°-Verdrehfunktion (hochkant/quer)

**13** Halteplatte nehmen und in entsprechende Position drehen

- Unsichtbare Anschläge in der Halterung begrenzen die Verdrehung.
- Zudem rastet die Halteplatte in den beiden Endstellungen ein.

NEIGUNG und AUSRICHTUNG

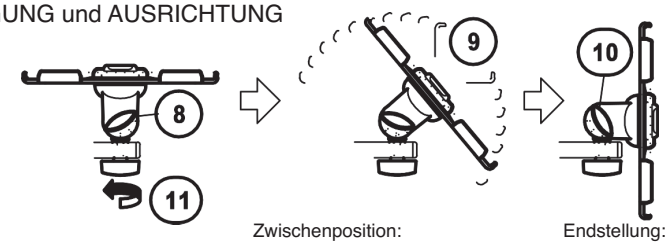


Endstellung:
- waagerecht
- am Anschlag

Zwischenposition:
- schräg (0-90°)
- frei wählbar (Pos. sichern durch festes Anziehen der Flügelmutter)

Endstellung:
-senkrecht
-am Anschlag

FORMAT

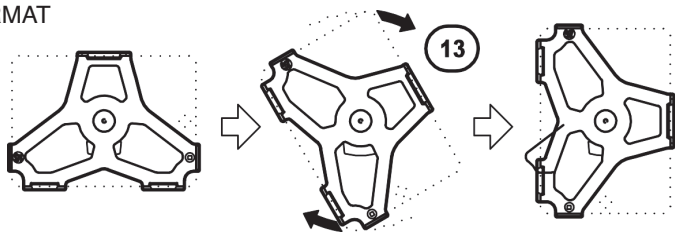


Endstellung:
- quer (landscape)
- eingerastet

Zwischenposition:
- schräg
- nicht eingerastet,behält jedoch die gewählte Einstellung

Endstellung:
- hoch (portrait)
- eingerastet

FEHLERSUCHE (F) und BESEITIGUNG (B)

F: Halterung wackelt
B: Verschraubung prüfen, ggf. nachziehen.

F: iPad Air 2 sitzt nicht richtig
B: iPad korrekt einlegen und hörbar einrasten lassen.
B: Achtung! Nur für iPad Air 2 geeignet. Nicht für andere Versionen.

## TECHNISCHE DATEN / SPEZIFIKATION

| | |
|---|---|
| Material | Schwenkgelenk: Polyamid PA-6<br>Halteplatte: PP<br>Schrauben, Muttern, Scheiben, Federn: Stahl, verz.<br>Klammer: Aluminiumprofil |
| Traglast | iPad Air 2 |
| Maße | Halterung: 249 x 178,7 / Rohr ø 11-30 mm<br>Karton: 300 x 102 x 230 mm |
| Gewicht | netto 0,65 kg, brutto 0,95 kg |

**KÖNIG & MEYER** GmbH & Co. KG
Kiesweg 2, 97877 Wertheim, www.k-m.de
19727-000-55 Rev.2 03-80-099-00 11/14

# 19727 iPad Air 2 holder

**- The connector holds an iPad Air 2 securely and comfortably**
**- At the same time it is suitable for the stage, home and studio**
**- It is secured with a large clamp to tubes up to ø 30 mm**
**- Easy to clip the iPad Air 2 onto the specially adapted holding plate**
**- Provides any number of adjustments - just the way you want it:**
**Position, Direction, Vertical/Horizontal**

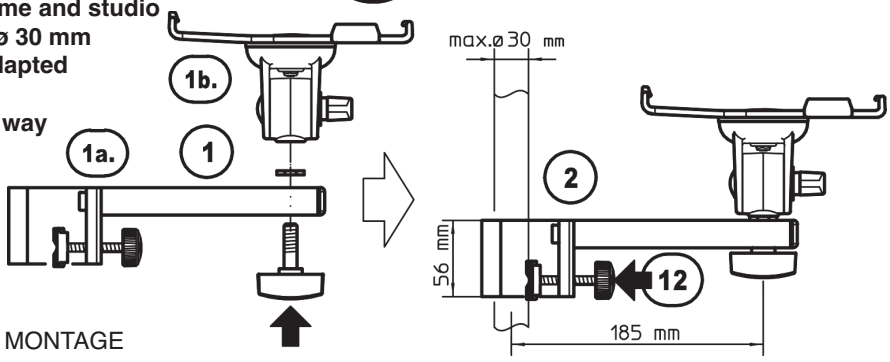


MONTAGE

Thank you for choosing this product.
The instructions provide directions to all of the important set up and handling steps. We recommend you keep these instructions for future reference.

## SAFETY NOTES

a. Load: - Suitable for iPad Air 2.
- Carefully attach iPad Air 2 to the adapter plateand check for secure fit.
- Handle the holder with care, in particular when changing settings (inclination, format).

b. Stand: - Usually a sturdy K&M-mic/music stand,
- w/suitable tube diameter (ø 11 - ø 30 mm)
- level underground with carrying capacity is a requirement.

c. Installation: - Always hand-tighten clamp screws.

d. Influences: - Protection from wind, rain, impact, etc.

PLACEMENT & REMOVAL of the IPAD AIR 2

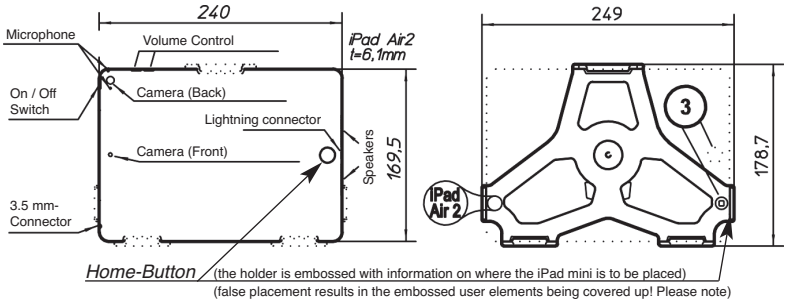


## SET UP INSTRUCTIONS

ASSEMBLY
**1** The holder consists of two component groups:
a. Holding arm with a clamp,
b. iPad Air 2 holding plate with a joint-connection.
Both parts are connected using wing screws.
**2** The clamp is placed around the tube and affixed with a screw **12**

PLACEMENT of the IPAD AIR 2
**3** Place the iPad Air 2 according to the HOME-Button-Symbol Orientation (consult the embossing on the holding plate).
**4** First PLACE the iPad Air 2 into the bottom area and then...
**5** ... CLIP it into the top.

REMOVAL of the IPAD AIR 2
**6** Hold the iPad Air 2 and lift the upper hook and
**7** remove the iPad Air 2

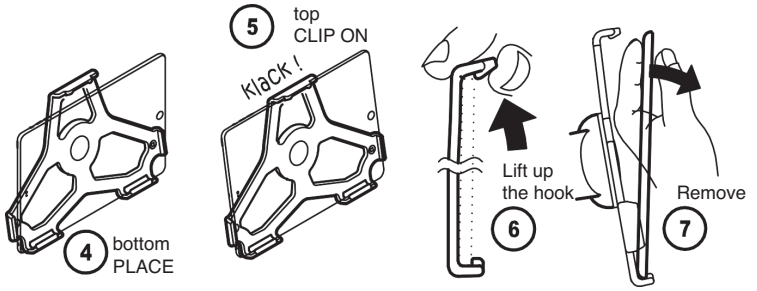


POSITION & ORIENTATION

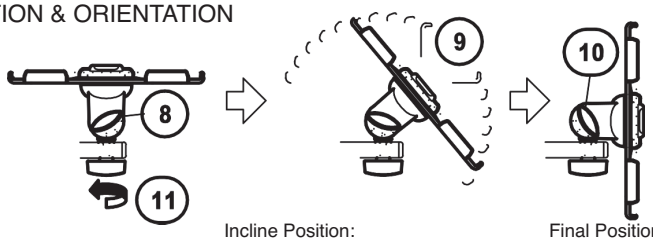


Final Position
- horizontal
- as far as it goes

Incline Position:
- tilted (0-90°)
- select any position (Secure position by tightening the wing nut

Final Position
- vertical
- as far as it goes

## USAGE NOTES

The iPad Air 2 holder can be adjusted according to the position and format. The iPad Air 2 does not have to be removed from the holding plate to make the adjustments.

POSITION
The iPad Air 2 can be placed in any vertical / horizontal position, the final position can be set. To do this:
**8** Hold the iPad Air 2 and loosen the wing nut somewhat
**9** Pick the position (vertical / horizontal) and
**10** re-tighten the wing nut

ORIENTATION
**11** a. Loosen the finger screws, and turn the iPad Air 2 holder, re-tighten the finger screws.
**12** b. Hold on to the holder, loosen the clamp screw, place the holding arm in the desired direction , re-tighten the clamp screw.

FORMAT
The holder is equipped with a 90°-turning function (vertical/horizontal)
**13** Take the holding plate and place it in the corresponding position
- Hitches within the mount limit how far the holder can be turned.
- In addition, the holding plate clicks into place.

FORMAT

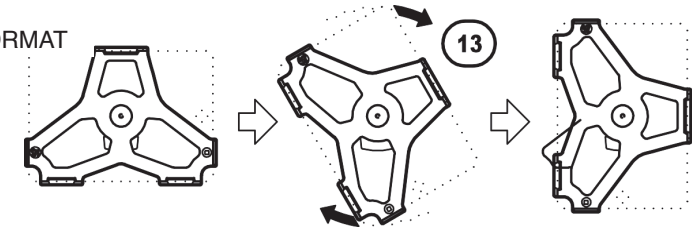


Final Position
- landscape
- click into place

Incline Position:
- tilted
- cannot be clicked into place, however it does stay in the selected position

Final Position
- portrait
- click into place

FAULT FINDING (F) & REPAIR (R)
F: Holder is unstable
R: Check screws, if needed tighten screws
F: iPad Air 2 is not firmly in place
R: Place the iPad into the holder correctly (so you can hear the click)
R: ATTENTION! Suitable only for iPad Air 2. Not for other iPad Gen.

## TECHNICAL DATA

| | |
|---|---|
| Material | Swivel Bearing: Polyamid PA-6<br>Holding Plate: PP<br>Screws, nuts, washers, springs: steel galvanized<br>Clamp: aluminum profile |
| Max. load | iPad Air 2 |
| Dimensions | Holder: 249 x 178,7 mm / Tube ø 11-30 mm<br>Box: 300 x 102 x 230 mm |
| Weight | net 0.65 kg, gross 0.95 kg |

**KÖNIG & MEYER** GmbH & Co. KG
Kiesweg 2, 97877 Wertheim, www.k-m.de
19727-000-55 Rev.2 03-80-099-00 11/14